Sistemi per Balconi

THEATRON JULIET BALCONY

METRA
BUILDING

Accessori e guarnizioni

Gruppo accessori
Gruppo guarnizioni

Profilati

Gruppo A-B
- Descrizione e dati tecnici relativi ai singoli profilati

Sezioni

Gruppo D
- Sezioni principali in scala 1:1 con relativi accessori e quote d'ingombro

Lavorazioni

Gruppo E
- Lavorazioni principali da eseguire sui profilat
- Tabelle techniche per l'utilizzo degli accessori

Vetrazioni

Gruppo EV
- Tavole di utilizzo accessori e guarnizioni per le vetrazioni

Accessori e guarnizioni

Gruppo accessori
Gruppo guarnizioni

Clicca qui o scannerizza il QR Code per conoscere la classe di appartenenza

Sigla	Immagine	Descrizione
MA2570	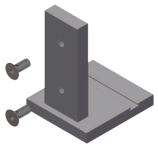	Tappo chiudi-montante Materiale: Alluminiu estruso - Accicio inox
MA2573	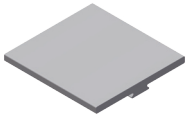	Spessore vetro Materiale: EPDM
MA2574	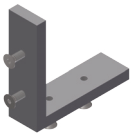	Squadretta Materiale: Alluminio - Acciaio inox

Sigla	Immagine	Descrizione
MG014D	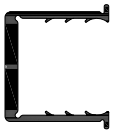	Guarnizione porta vetro da 25,5 mm Materiale: EPDM
MG017D	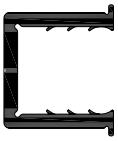	Guarnizione porta vetro da 21,5 mm Materiale: EPDM
MG026D	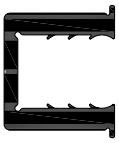	Guarnizione porta vetro da 17,5 mm Materiale: EPDM

Profilati

Gruppo A-B
- Descrizione e dati tecnici relativi ai singoli profilati

Guida per la consultazione del catalogo

Legenda per le tabelle del gruppo B

Perimetro profilato

Codice profilato | Descrizione profilato | Peso profilato | Parte in vista profilato

CODICE	DESCRIZIONE	LINEA ESTETICA	PESO kg/m	PERIMETRO	PARTE IN VISTA		J_X	J_Y	W_X	W_Y	DISPONIBILITA'
NCXXXX	XXXX		XXX	XXX	XXX	x y x	XXXX cm^4	XXXX cm^4	XXXX cm^3	XXXX cm^3	

Cliccare o scannerizzare il QR Code per consultare la disponibilità del profilato in tempo reale

ACCESSORI				
	A	B	C	D
Tipologia di accessori	XXXX XXXX	XXXX XXXX (XXXX)	XXXX XXXX	XXXX XXXX

Riferimenti

Codici accessori

Legenda dei simboli

Viteria

Tappi

Cianfrinatrice

Gruppo fresa

Fresa a candela

Punta per foratura

Informazioni

Colla

Punzonatrice

Sigillatura

Attenzione !!

Clicca qui o scannerizza il QR Code per conoscere la classe di appartenenza

DISEGNO	SIGLA	Peso kg/m	Perimetro esterno mm	Parte in vista mm	IMPIEGO	TAVOLA
	NC79802	2.495	247	164	Cartella	B001

CODICE	DESCRIZIONE	LINEA ESTETICA	PESO kg/m	PERIMETRO	PARTE IN VISTA		J_X	J_Y	W_X	W_Y	DISPONIBILITA'
NC79802	Montante	BL	2.495	247	164		26.969 cm^4	18.985 cm^4	11.986 cm^3	6.507 cm^3	nc79802>> <<nc79802

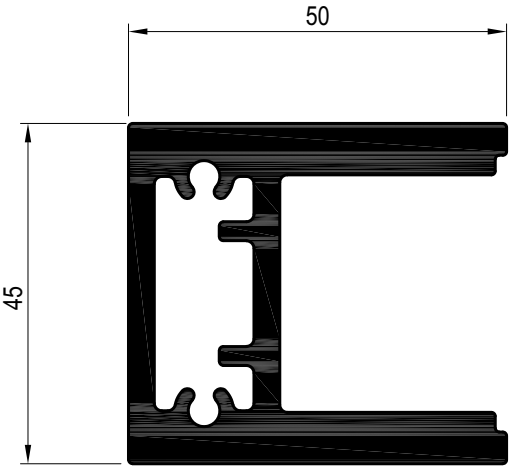

Sezioni

Gruppo D
- Sezioni principali in scala 1:1 con relativi accessori e quote d'ingombro

Sezioni

Vetro infilare

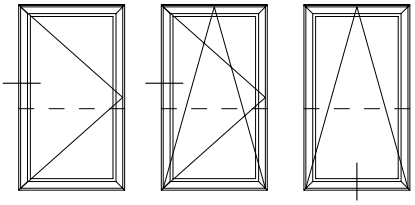

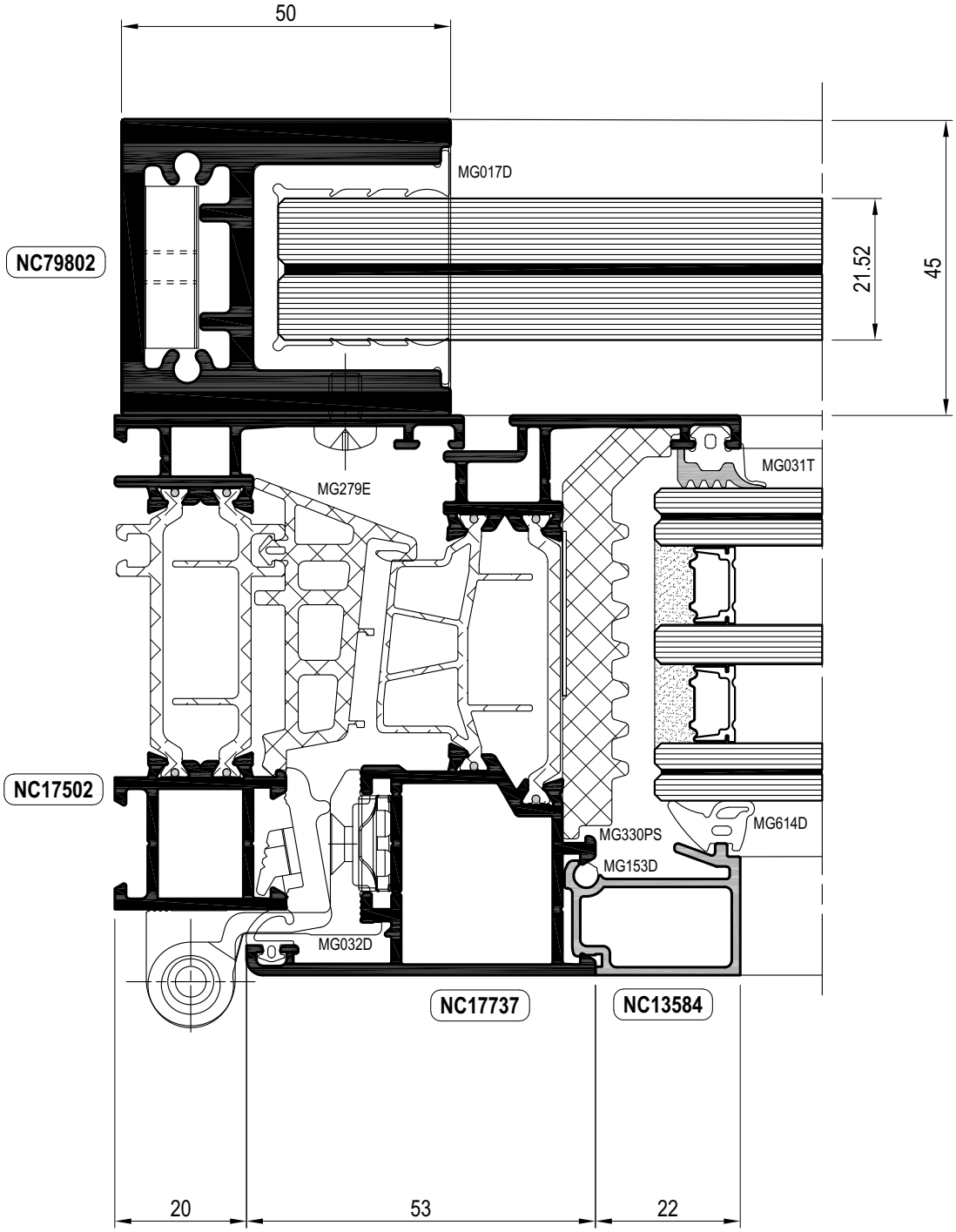

Sezioni

Vetro infilare

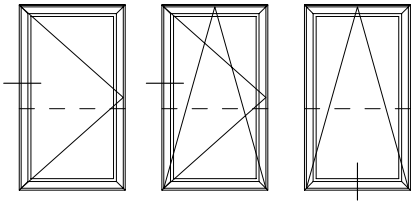

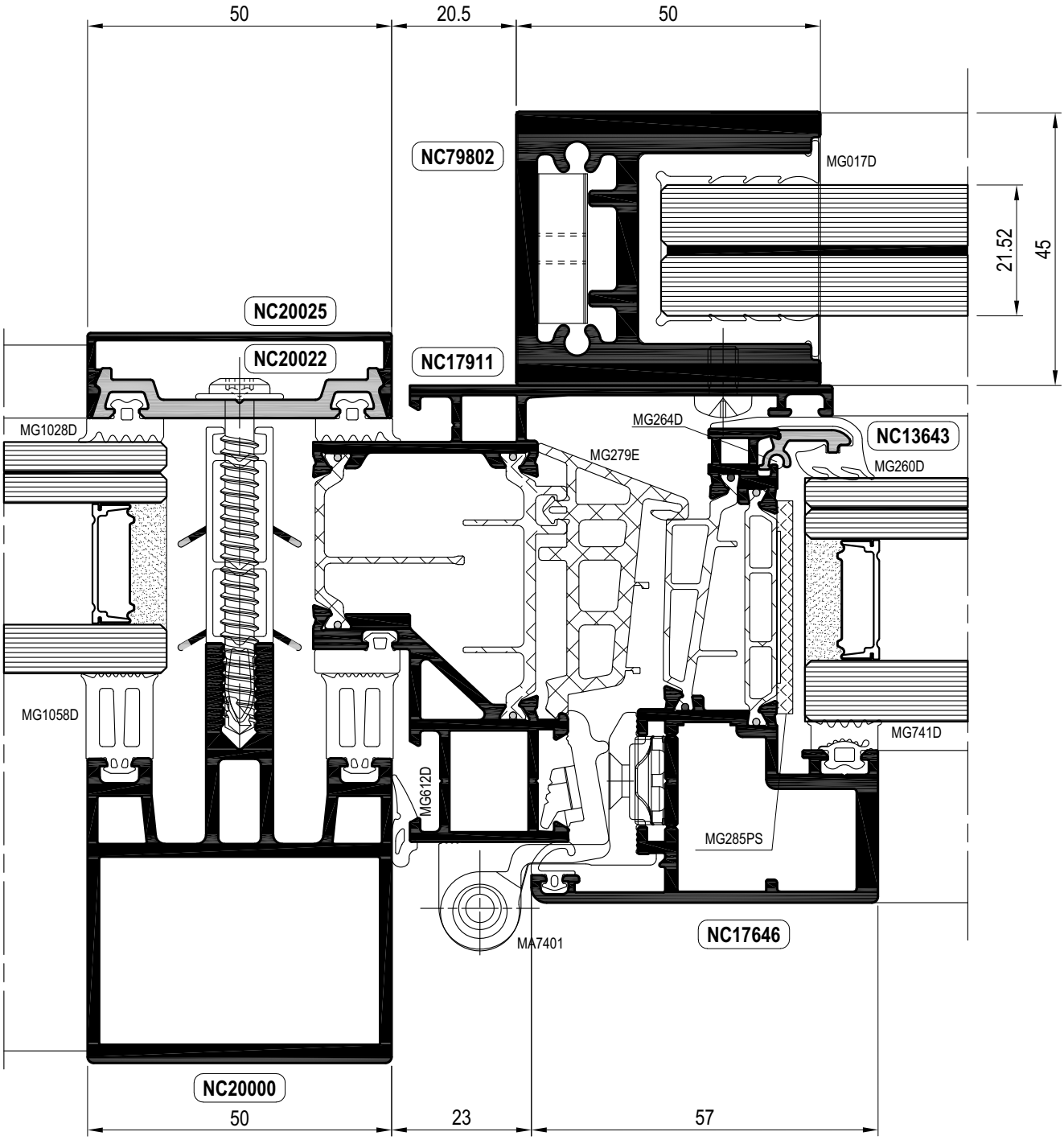

METRA

Lavorazioni

Gruppo E
- Lavorazioni principali da eseguire sui profilat
- Tabelle techniche per l'utilizzo degli accessori

Applicazioni corrente NC79802 al profilato

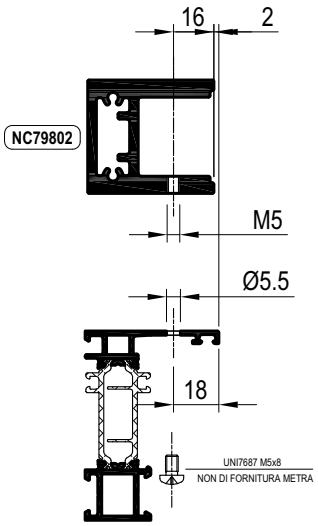

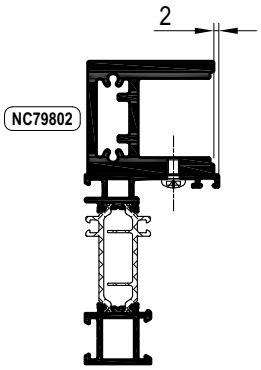

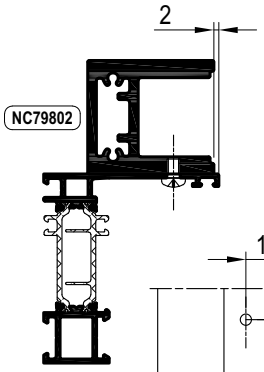

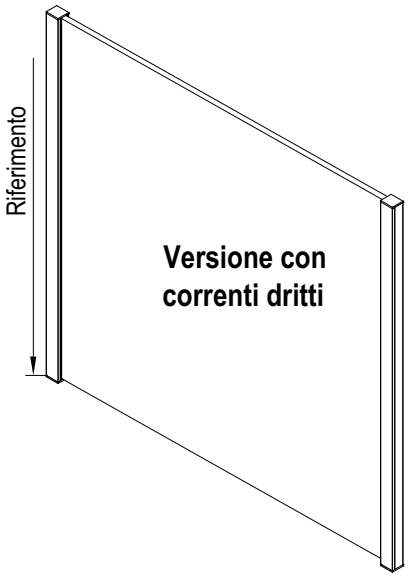

Posizione fori di partenza

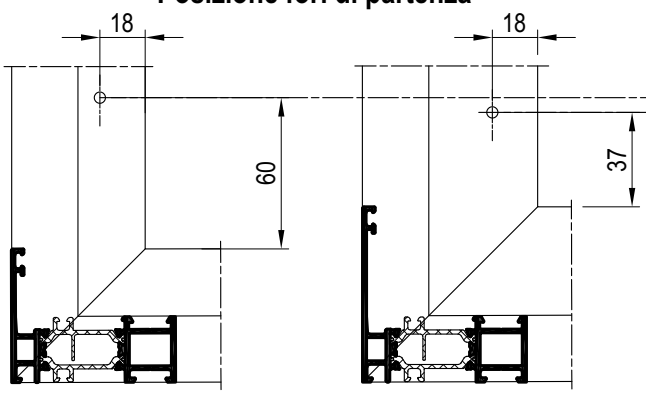

Passo di fissaggio

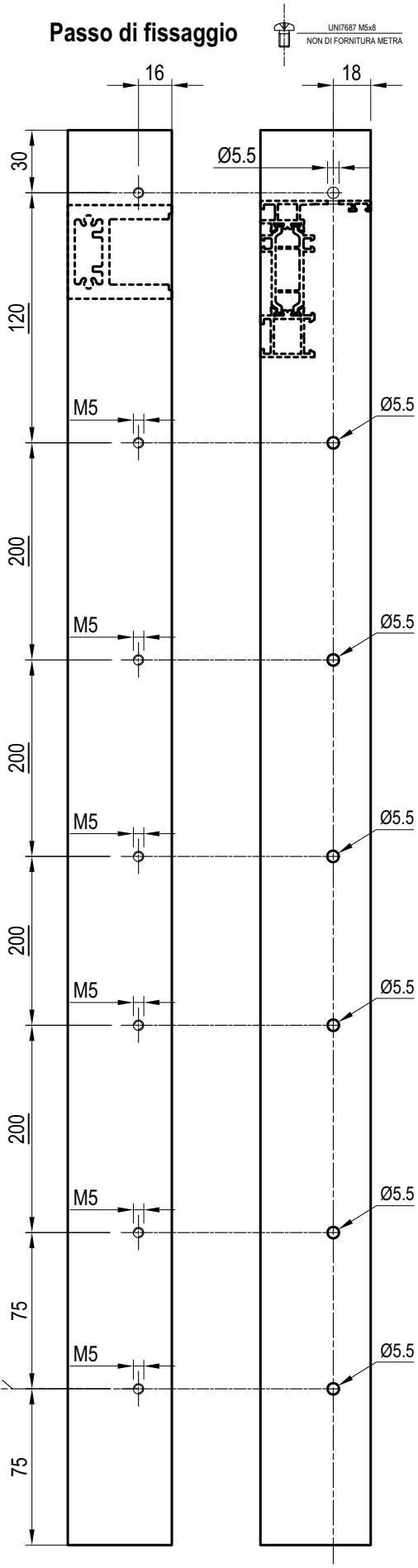

Scala 1:3

Montaggio MA2570 - MA2573

Versione von correnti dritti

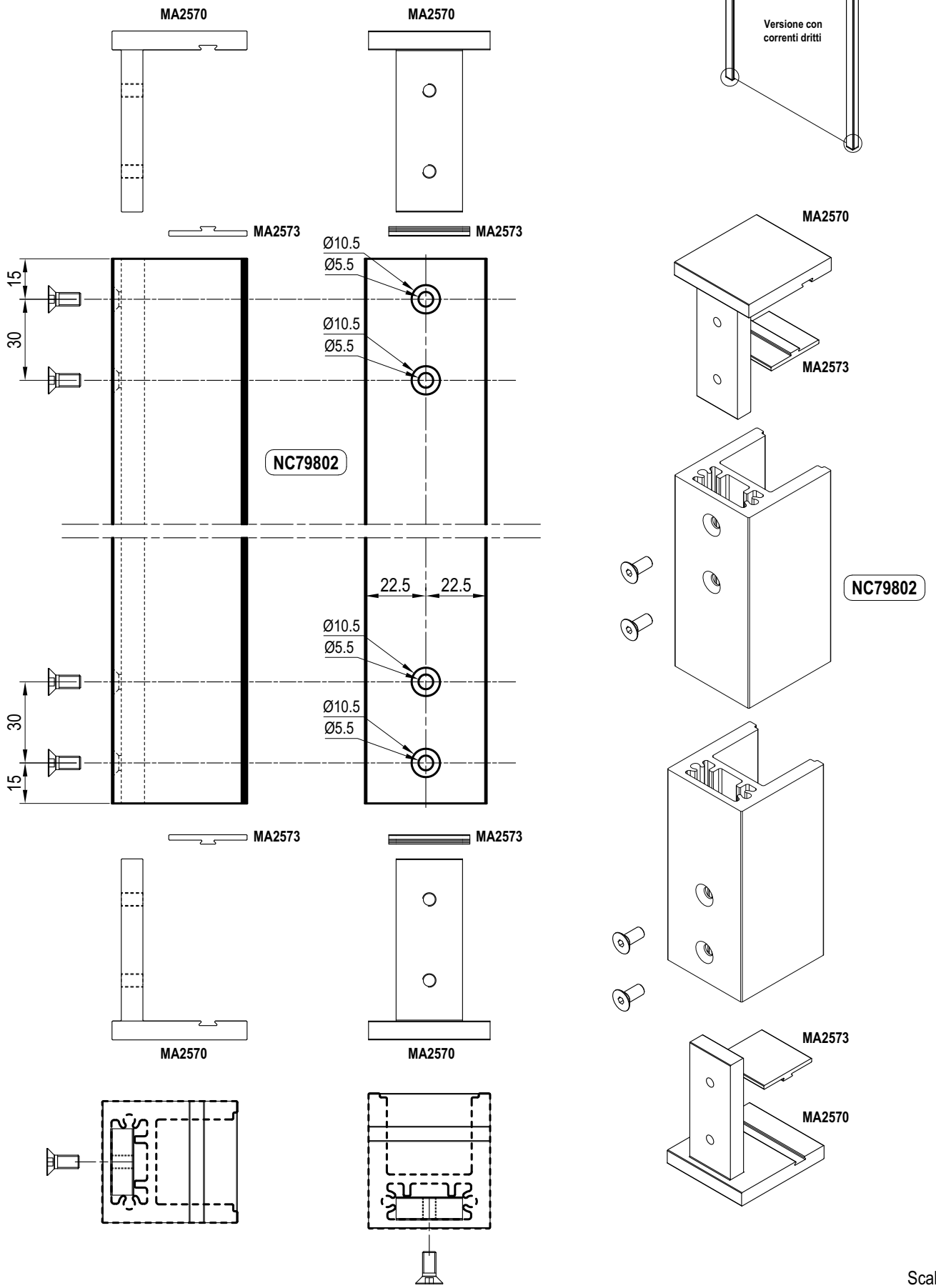

Scala 1:2

Applicazioni corrente NC79802 al profilato

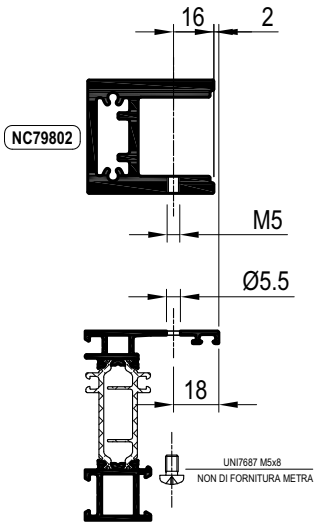

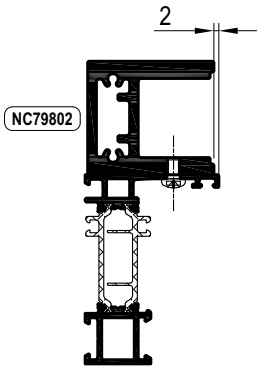

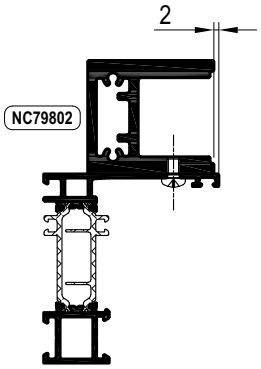

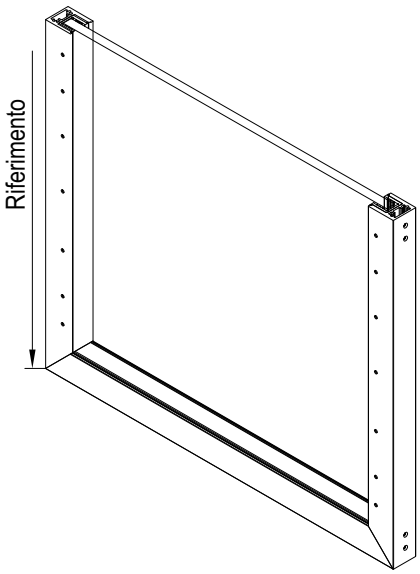

Passo di fissaggio

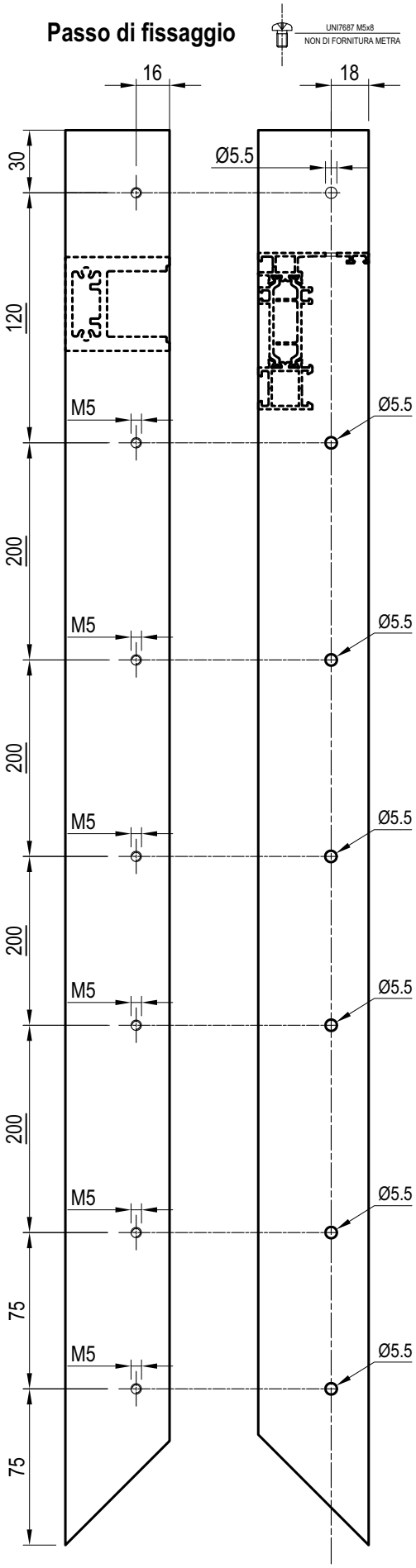

Scala 1:3

Montaggio MA2570 - MA2573 e Squadretta MA2574
Soluzione a 45°

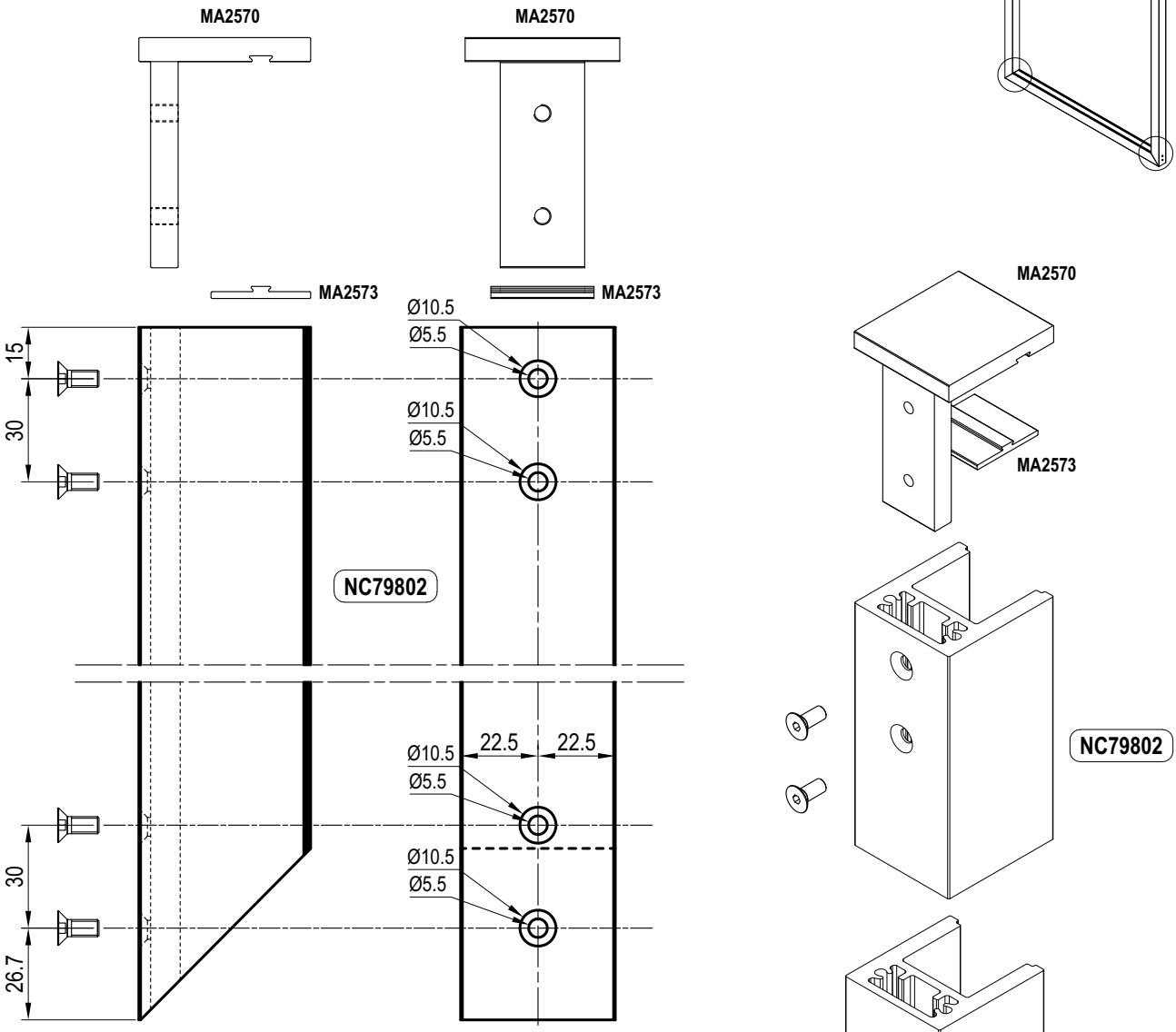

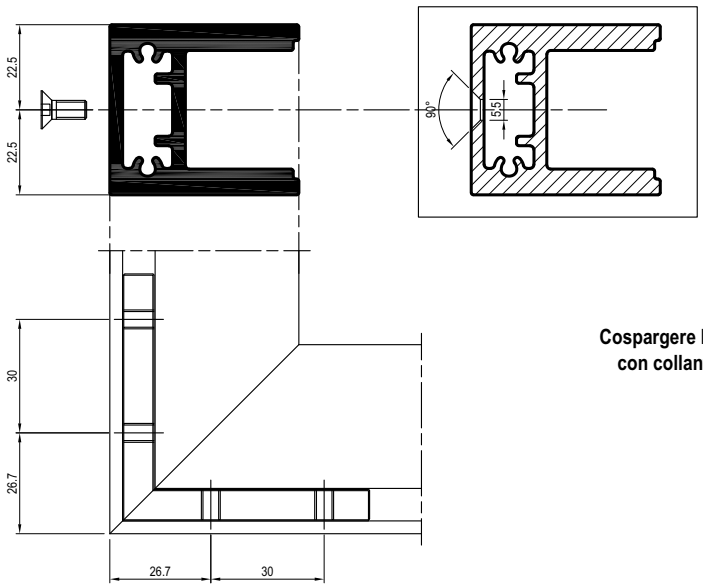

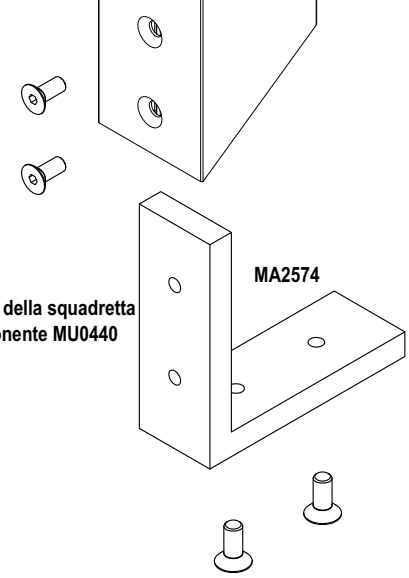

Cospargere le superfici della squadretta con collante bicomponente MU0440

Scala 1:2

Aerazione con parapetto rialzato
Soluzione a 45°

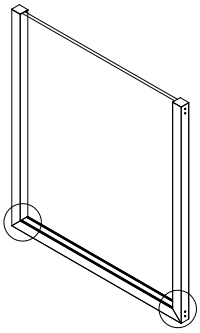

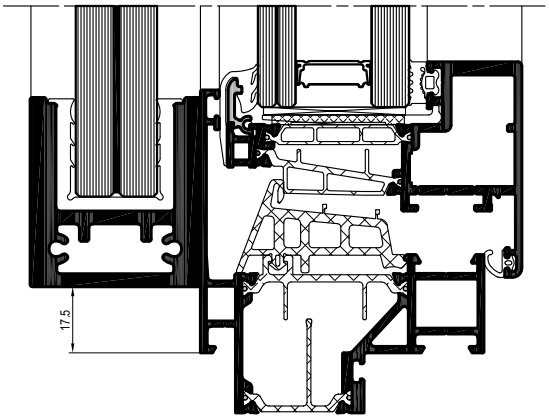

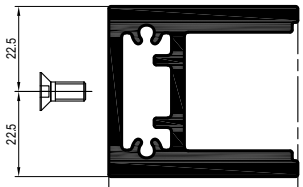

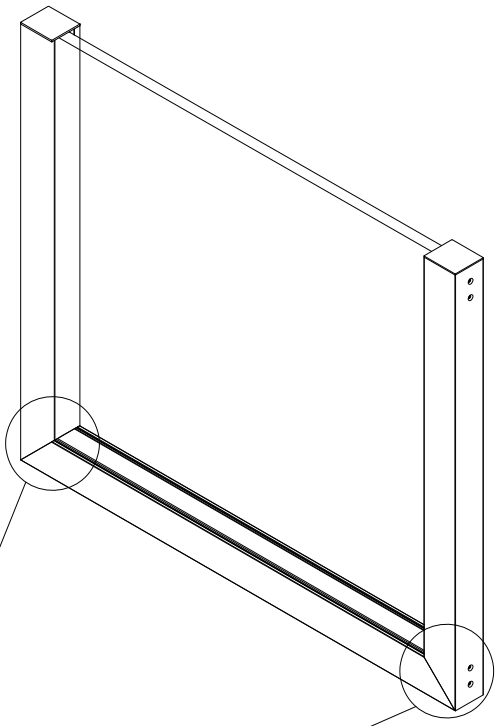

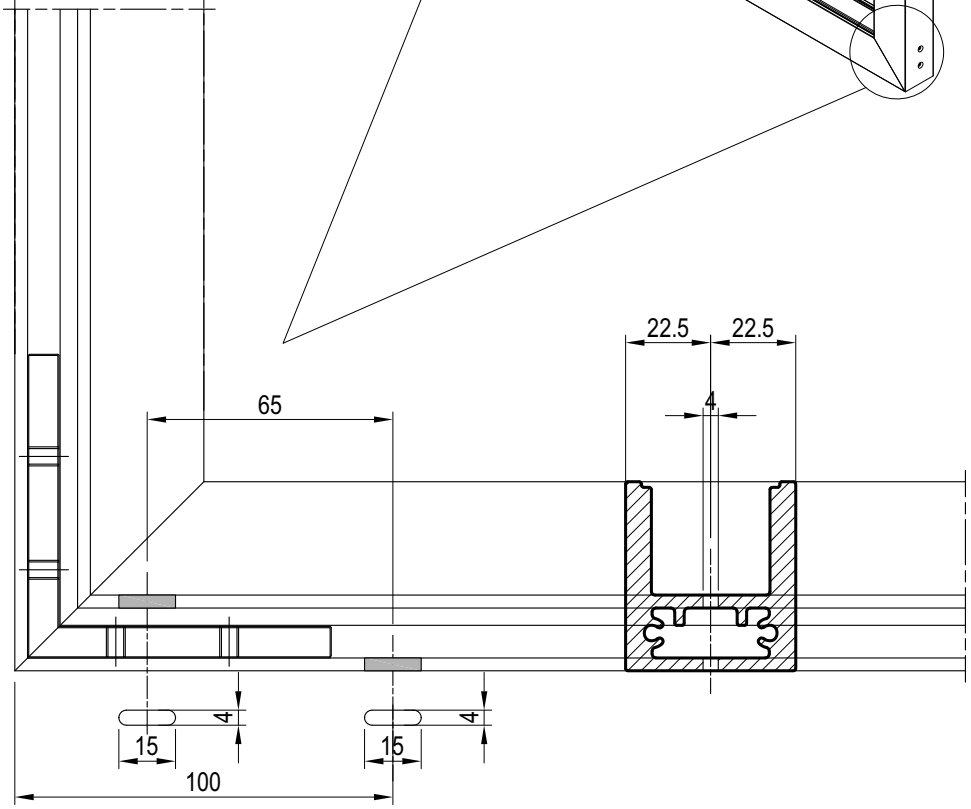

Scala 1:2

Aerazione con parapetto appoggiato alla soglia
Soluzione a 45°

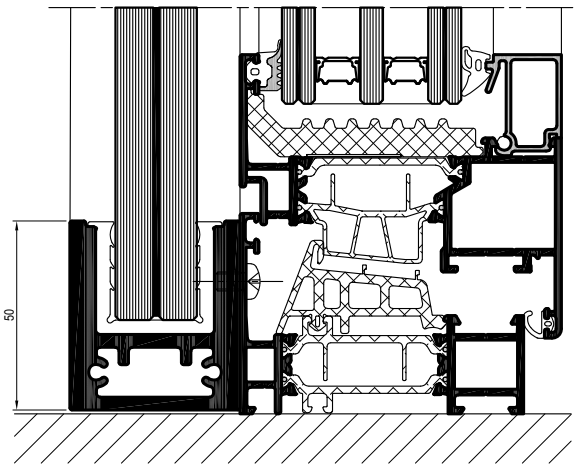

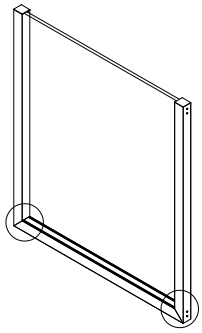

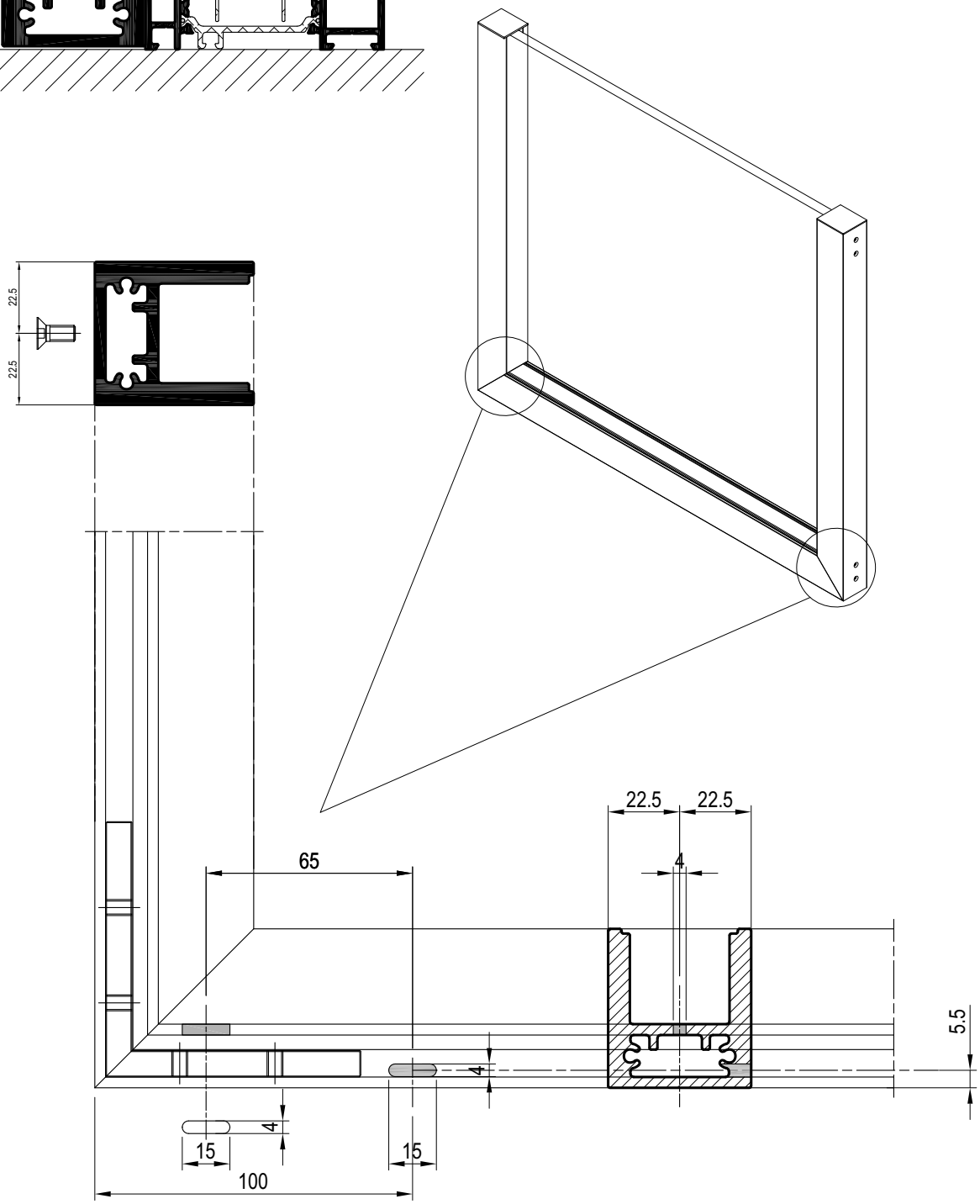

Scala 1:2

Soluzione vetro ad infilare
correnti dritti

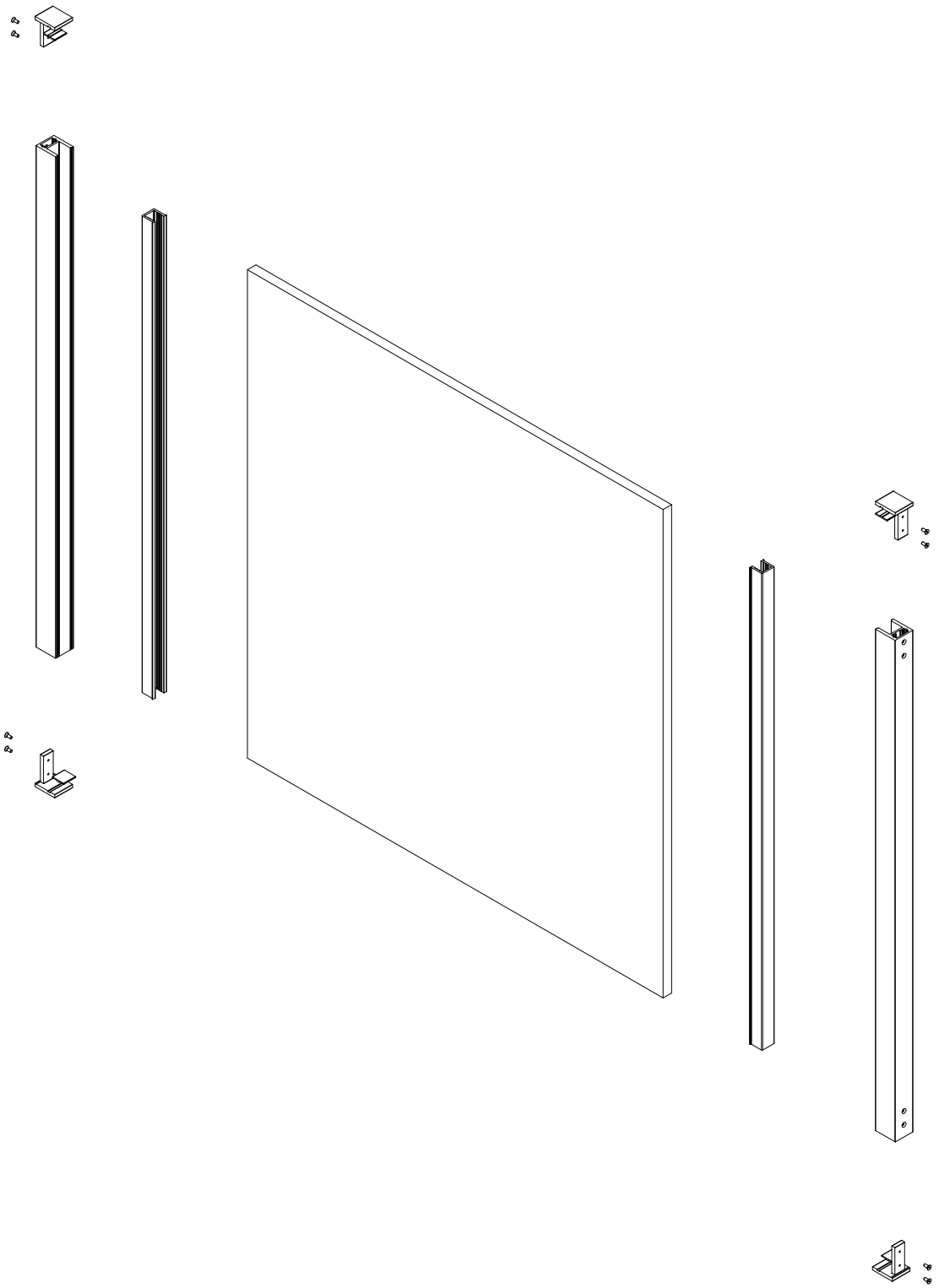

Scala 1:2

Sequenza di montaggio

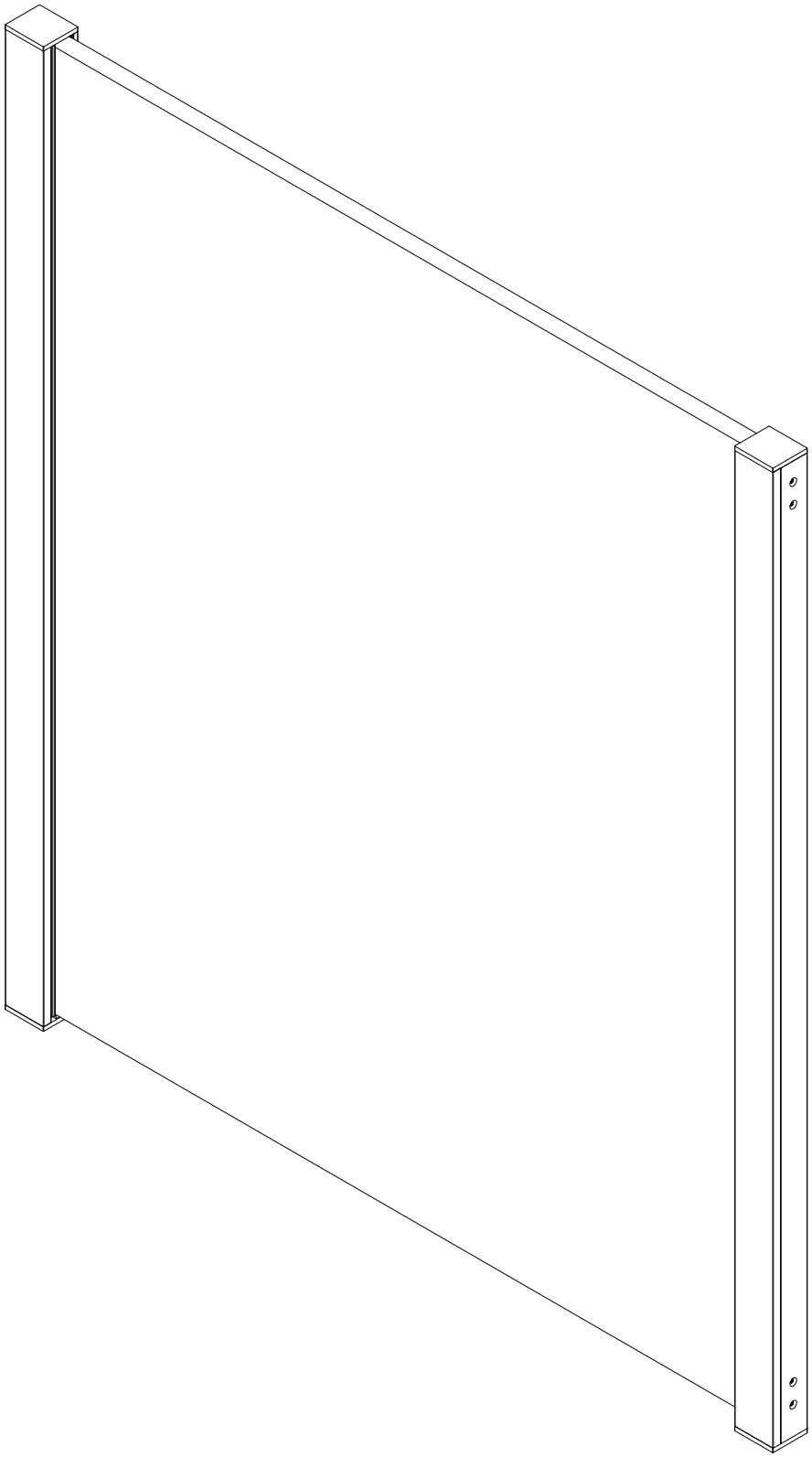

Scala 1:2

Sequenza di montaggio

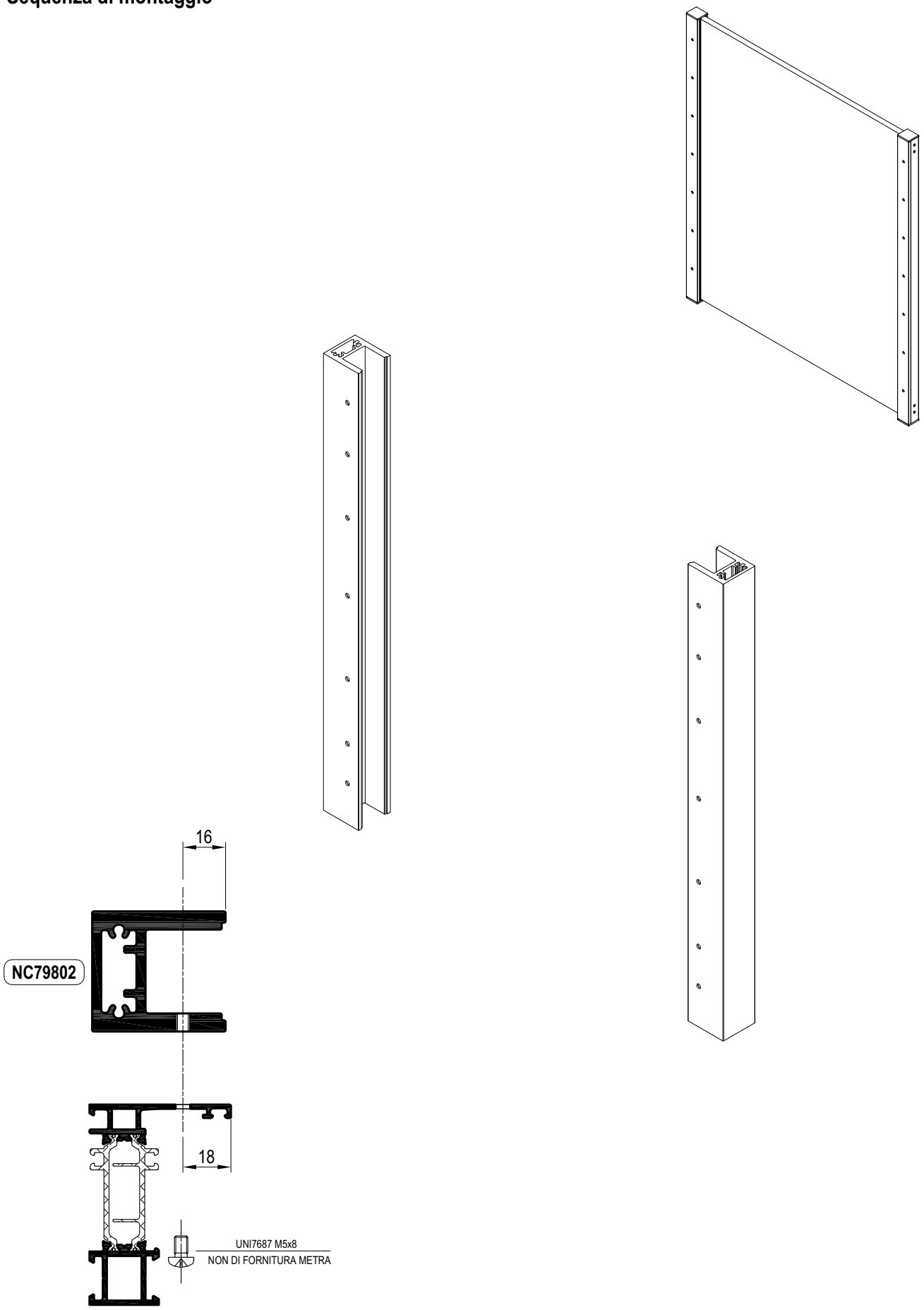

Scala 1:2

Sequenza di montaggio

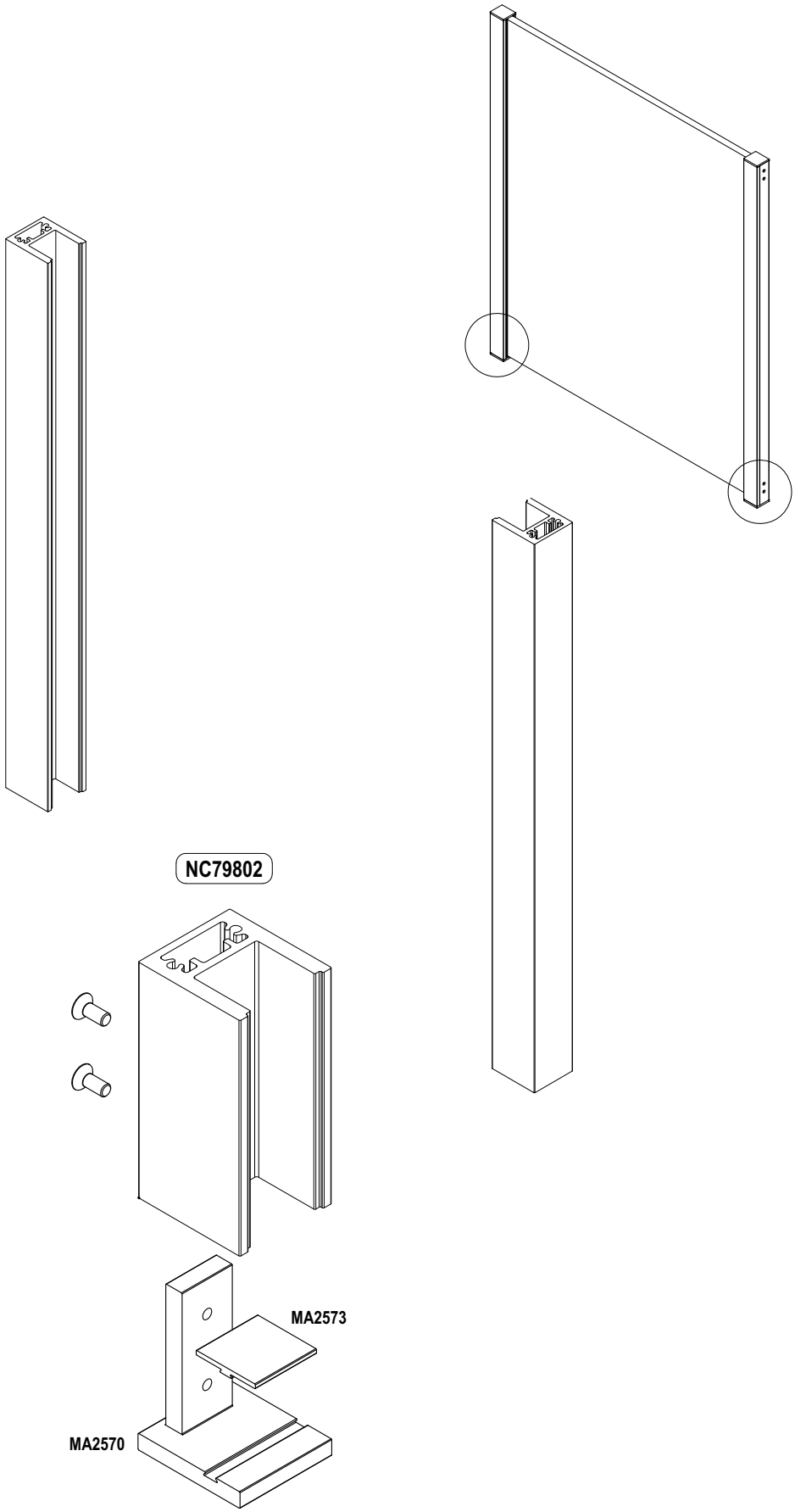

Scala 1:2

Sequenza di montaggio

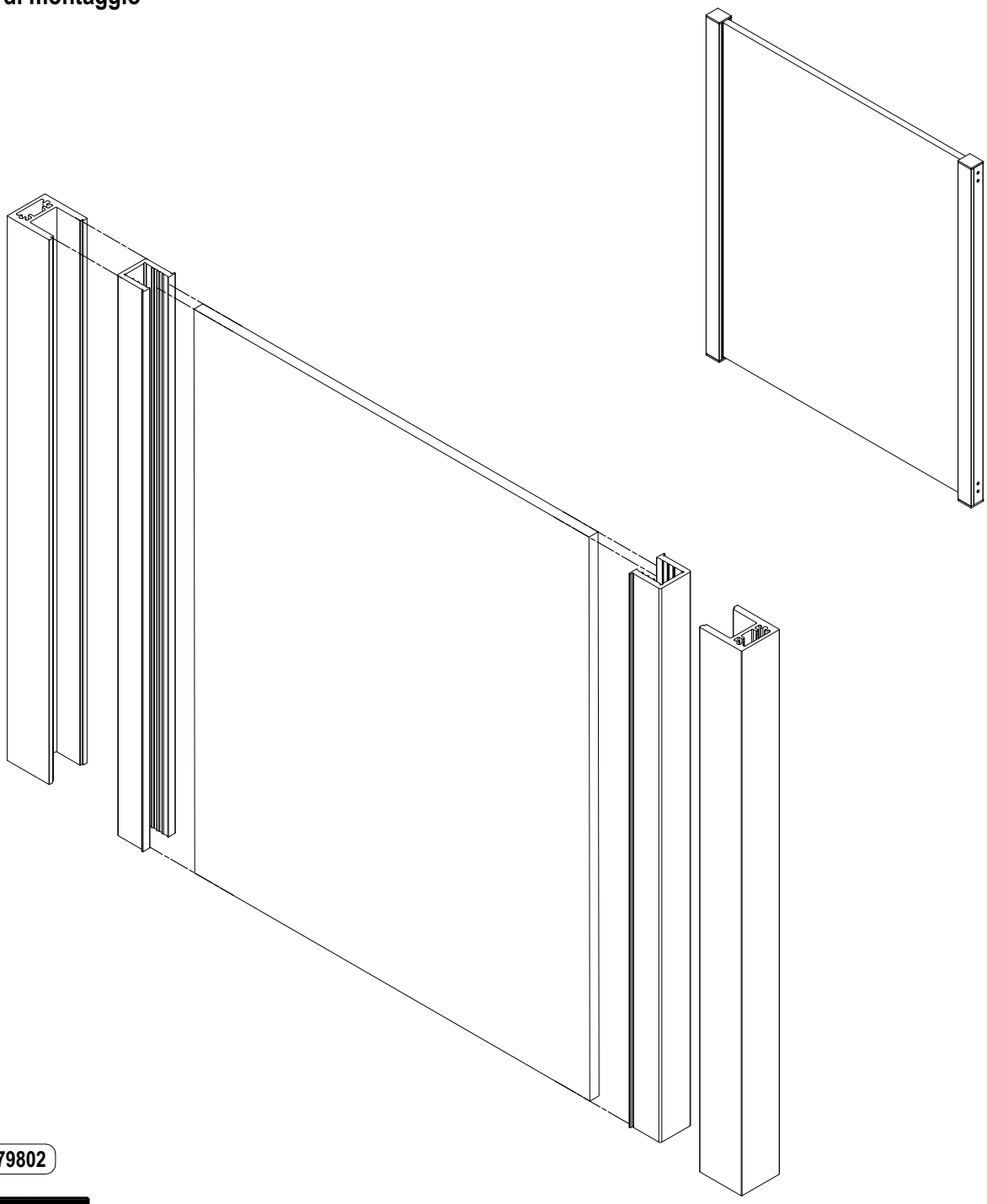

NC79802

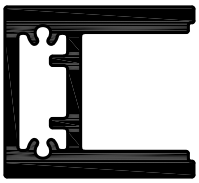

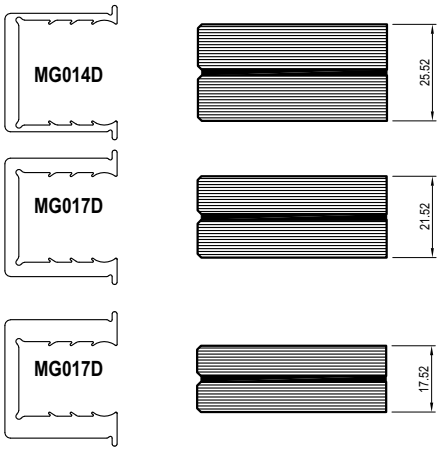

Scala 1:2

Sequenza di montaggio

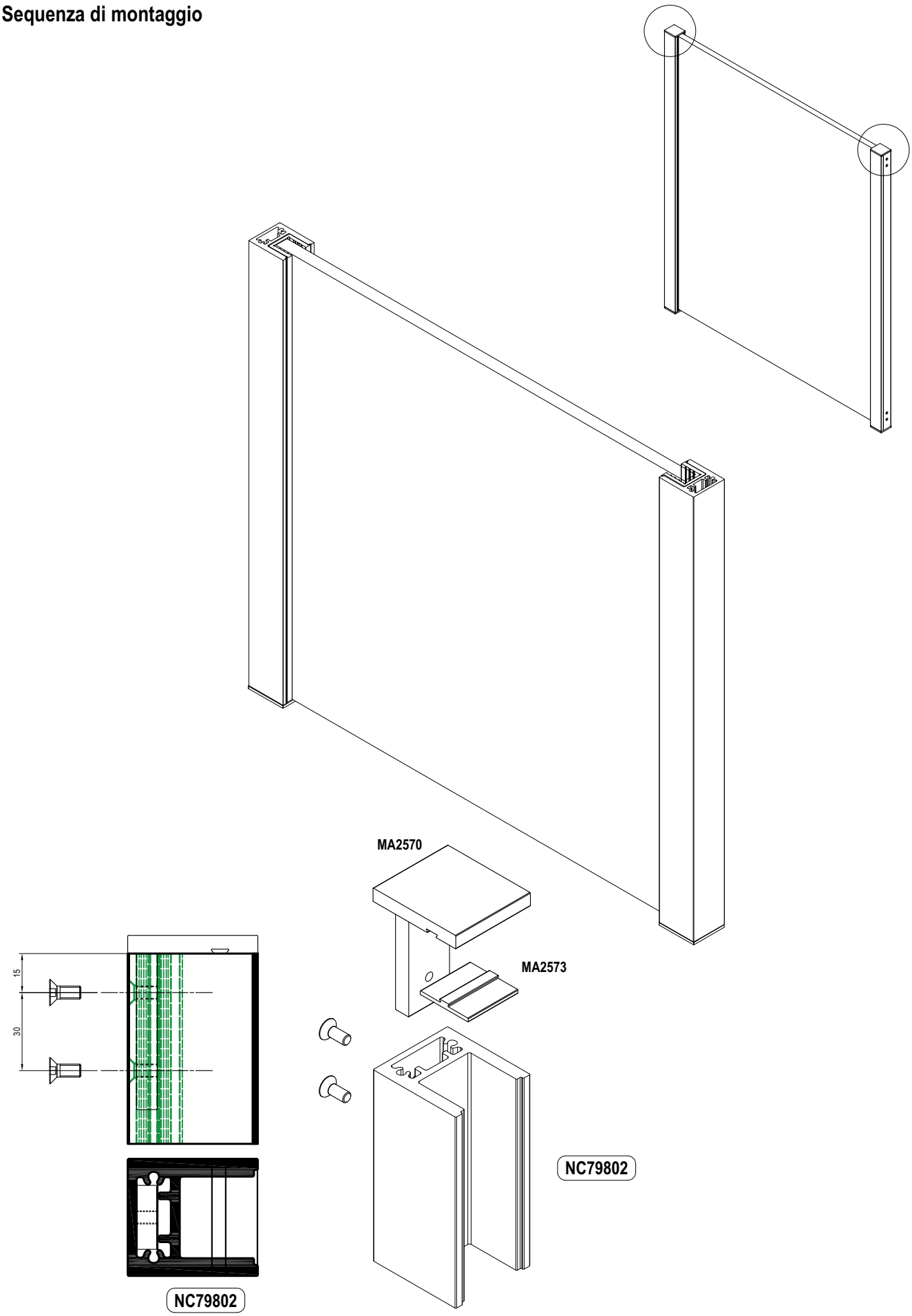

Scala 1:2

Sequenza di montaggio

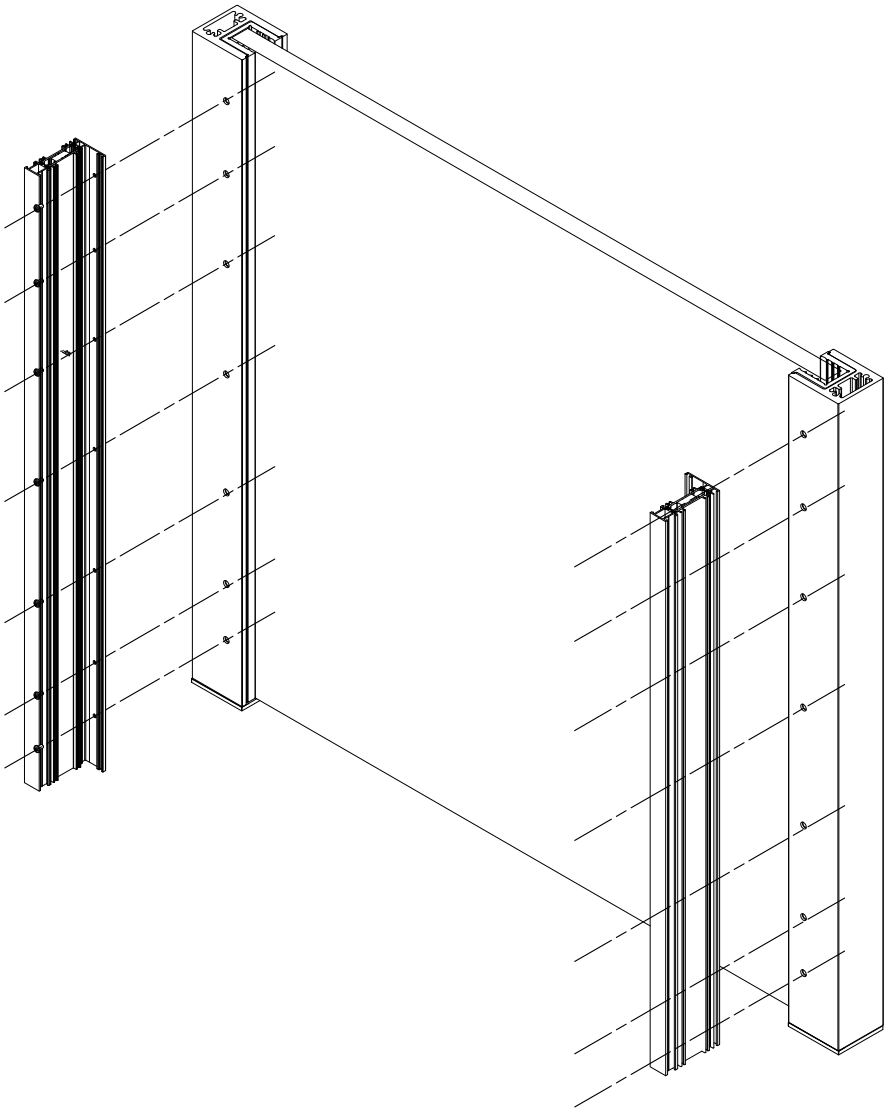

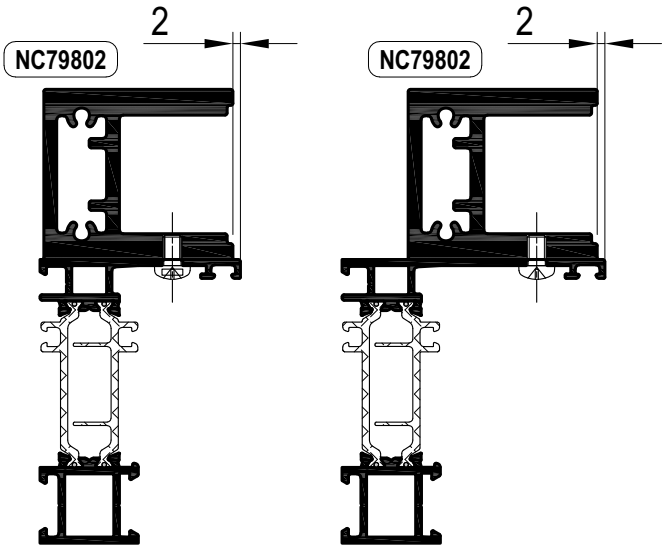

Scala 1:2

Soluzione vetro ad infilare correnti a 45°

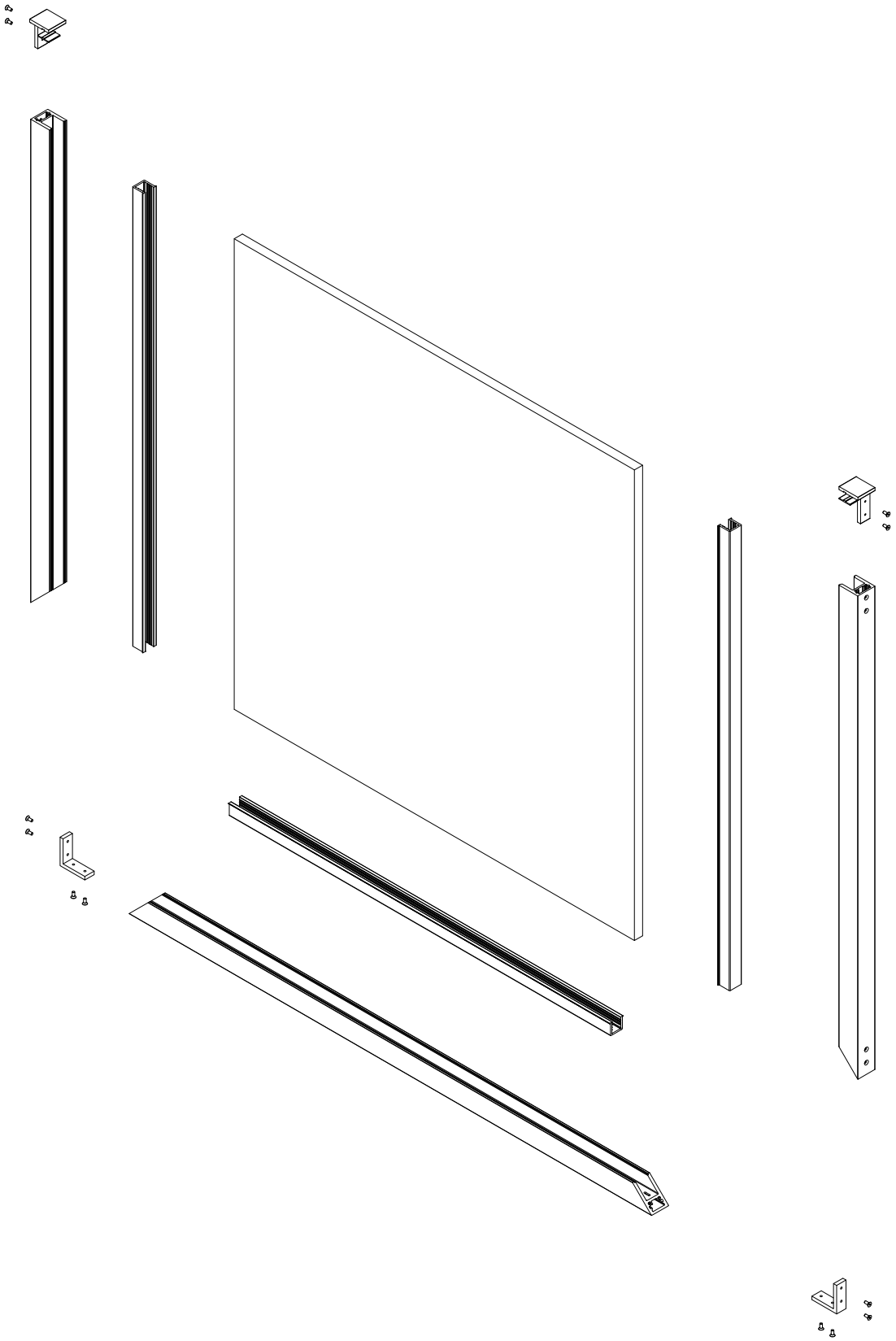

Scala 1:2

Sequenza di montaggio

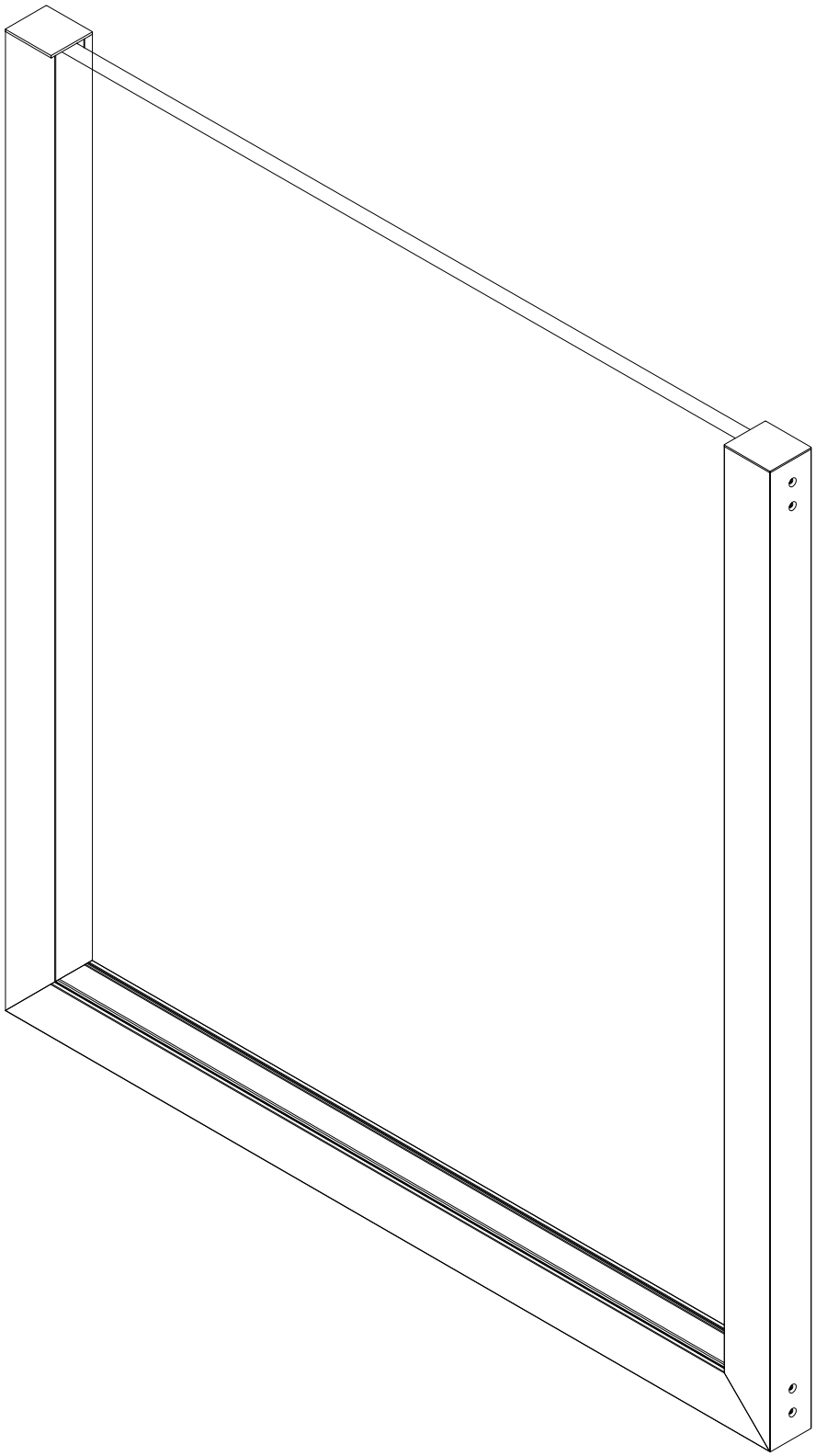

Scala 1:2

Sequenza di montaggio

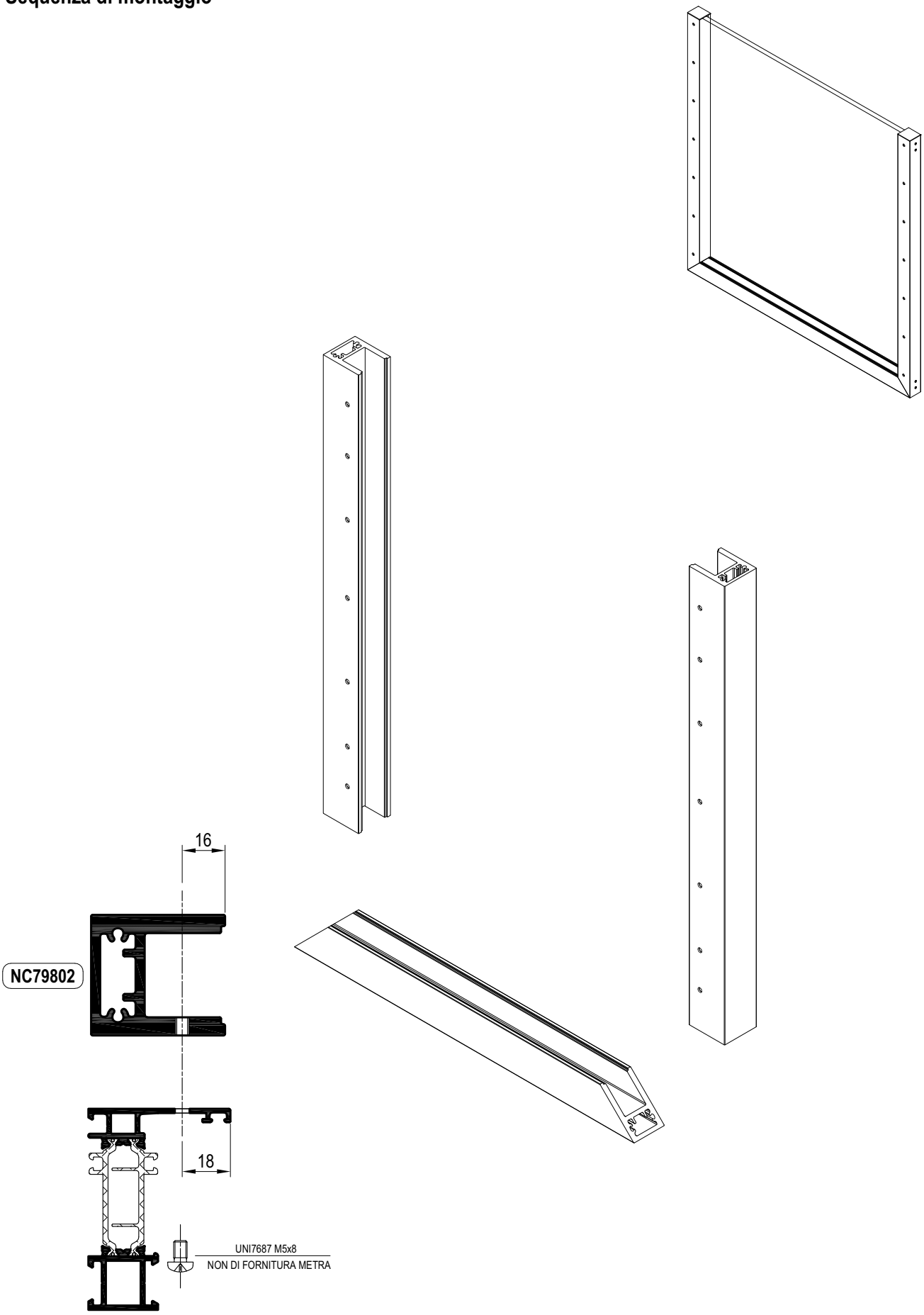

Scala 1:2

Sequenza di montaggio

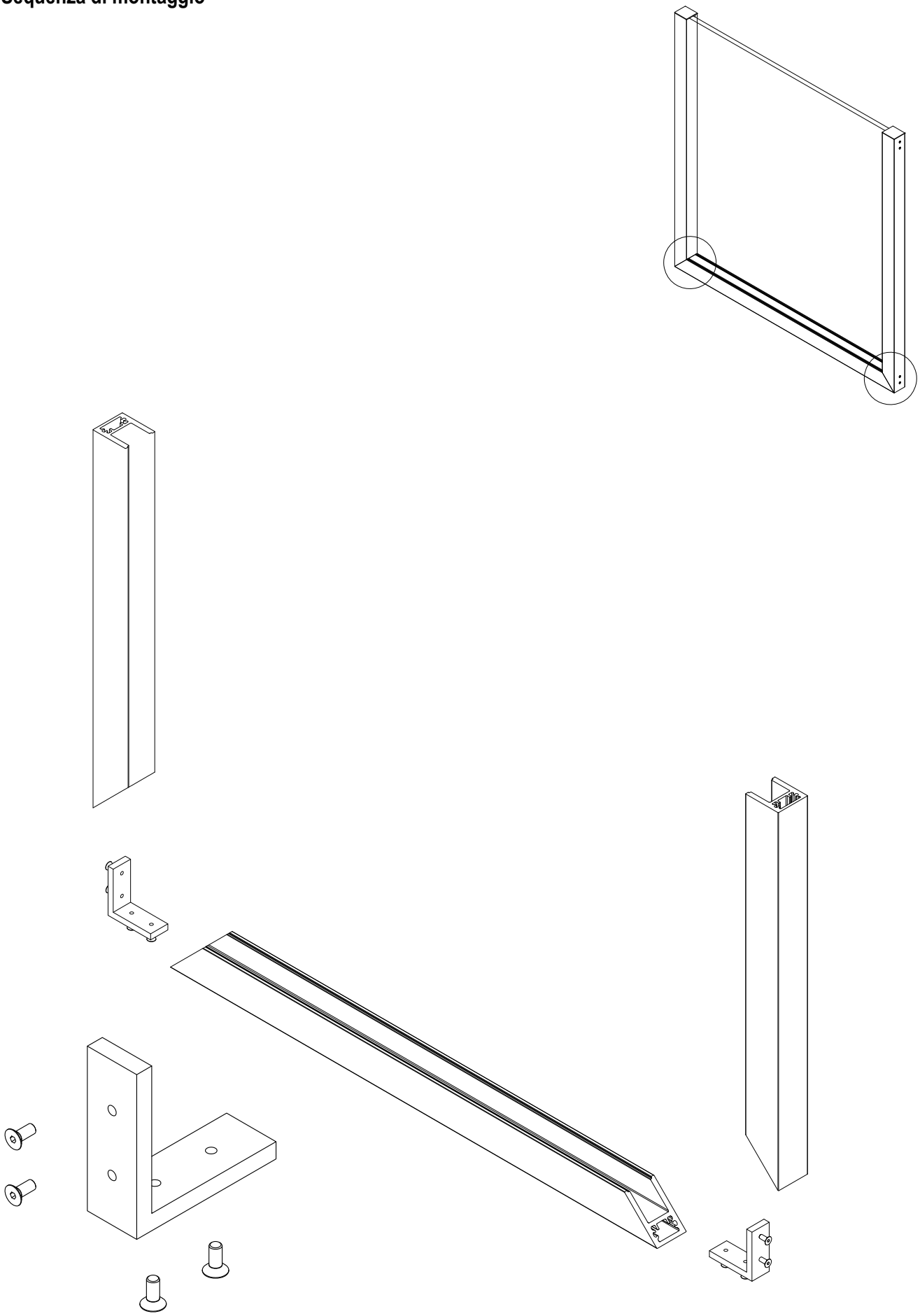

Scala 1:2

Sequenza di montaggio

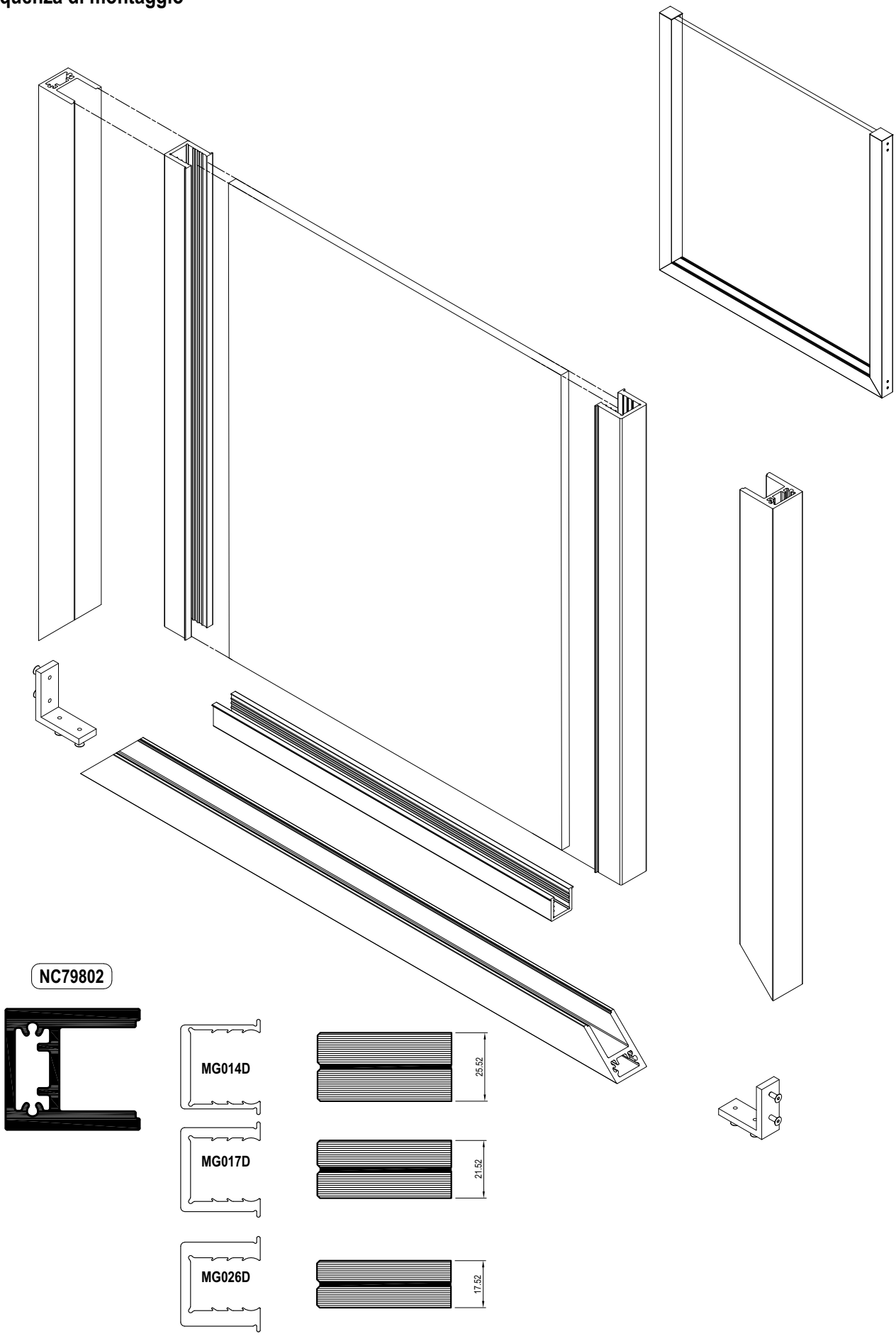

Scala 1:2

Sequenza di montaggio

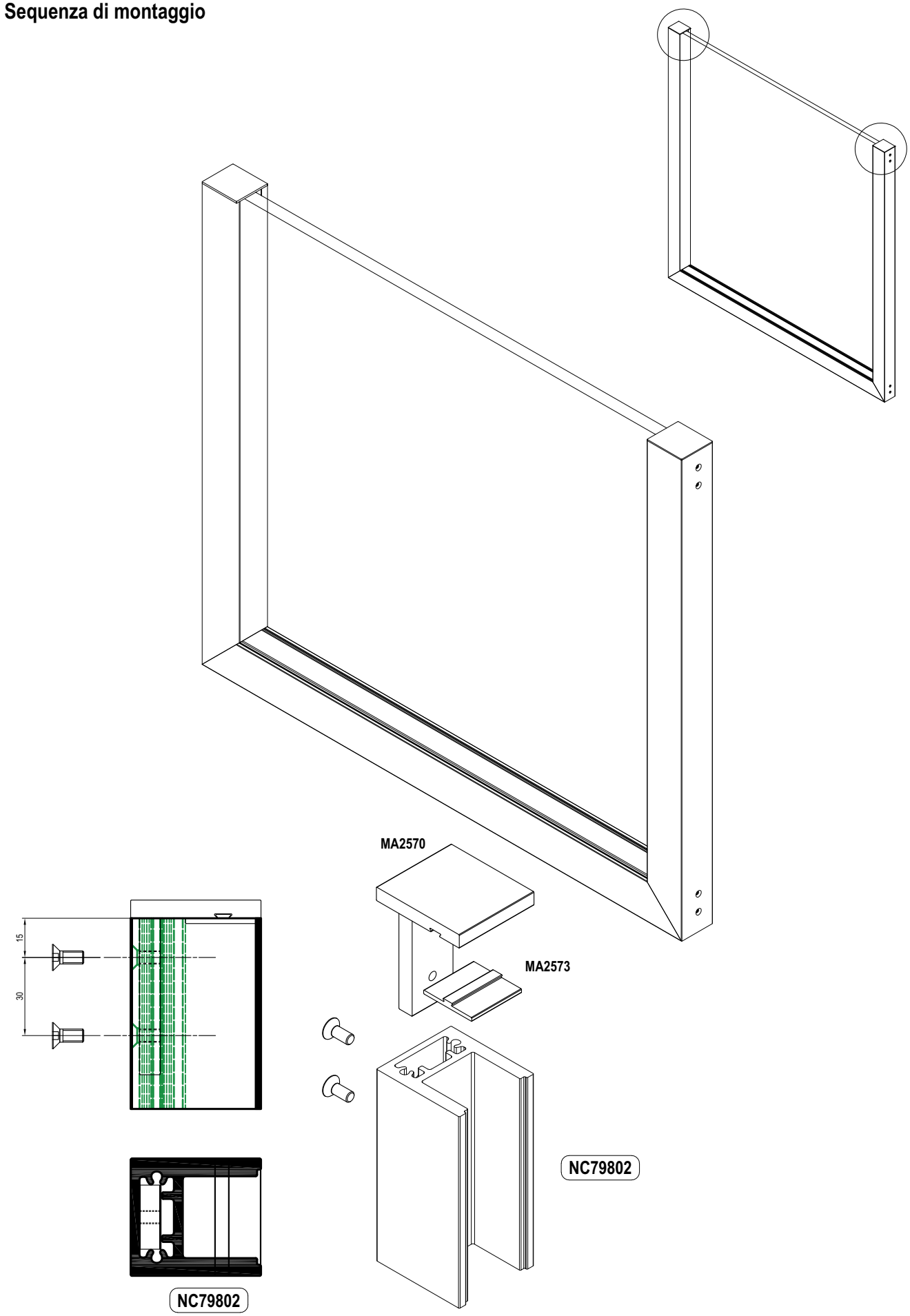

Scala 1:2

Sequenza di montaggio

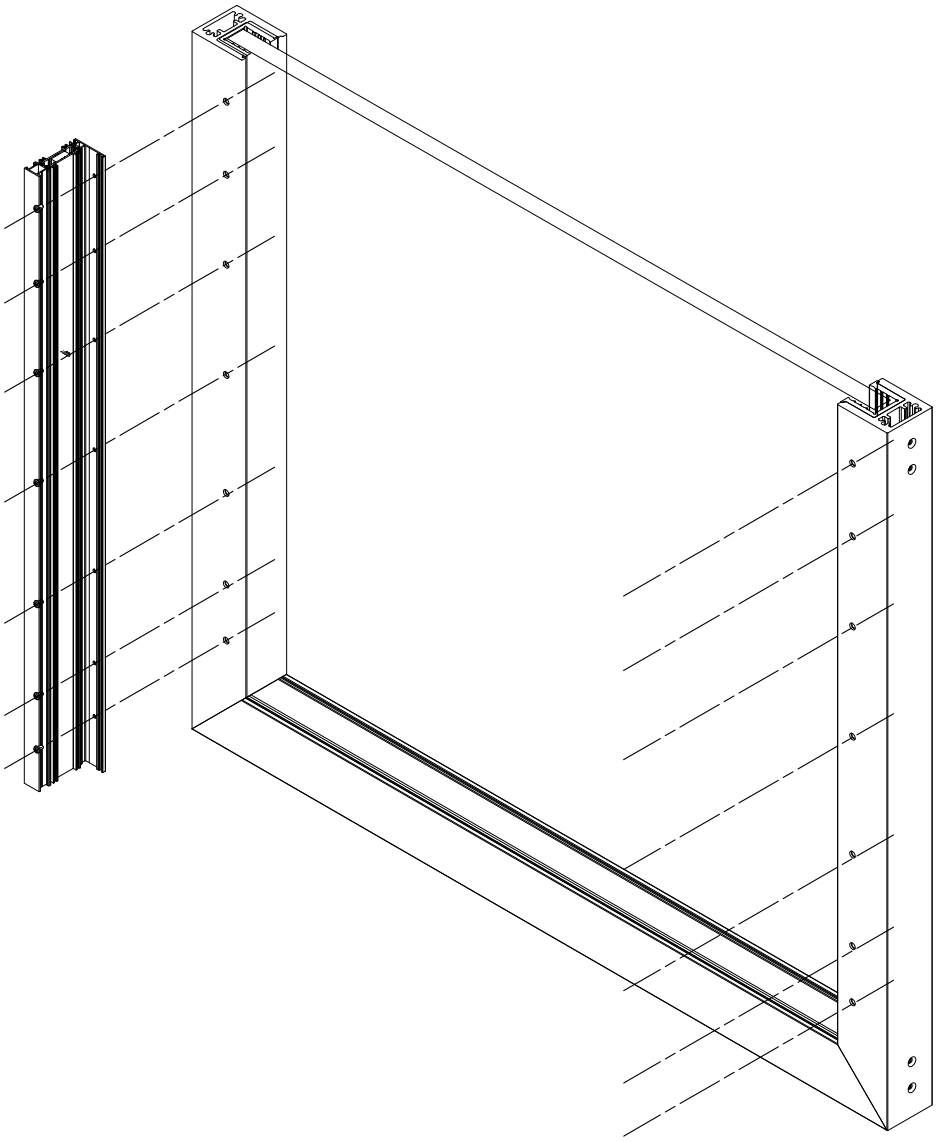

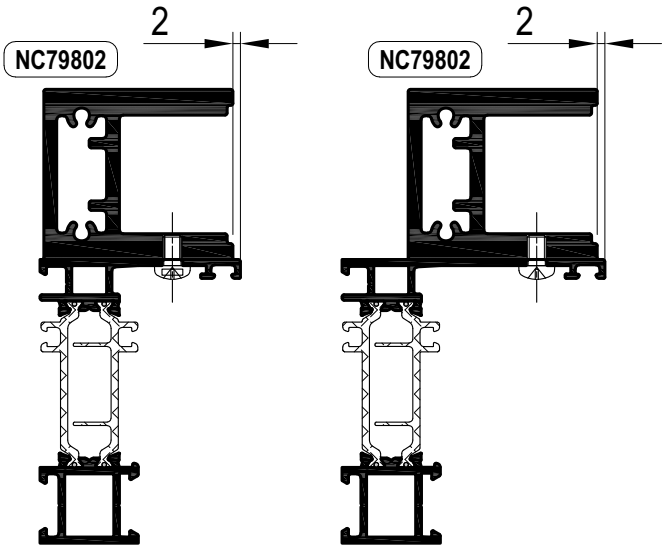

Scala 1:2

METRA

Vetrazioni

Gruppo EV
- Tavole di utilizzo accessori e guarnizioni per le vetrazioni

Distinte di taglio dei vetri
Versione vetro da infilare

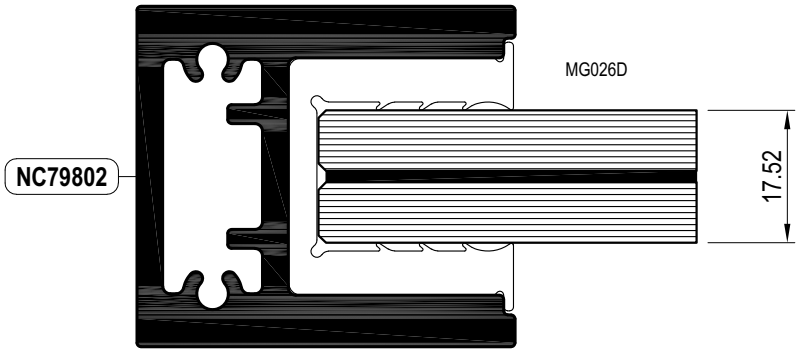

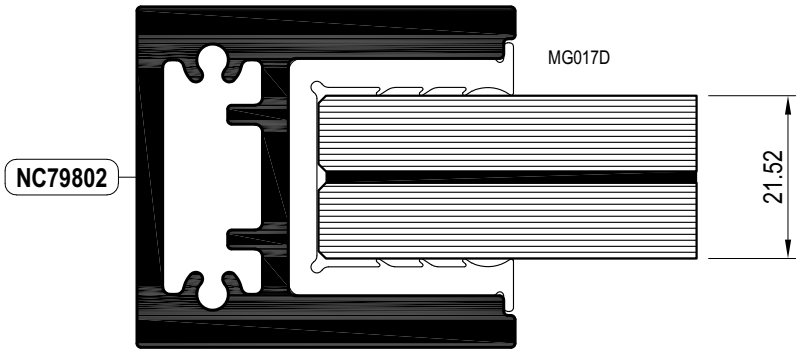

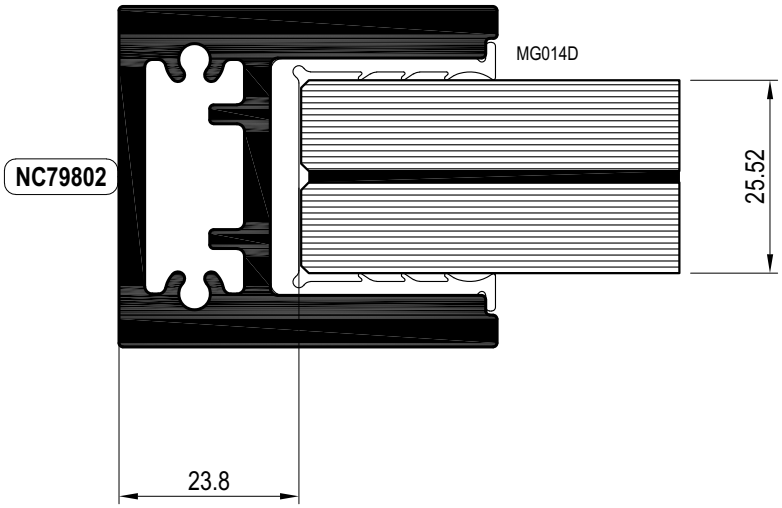

Distinte di taglio dei vetri

Soluzione con correnti dritti

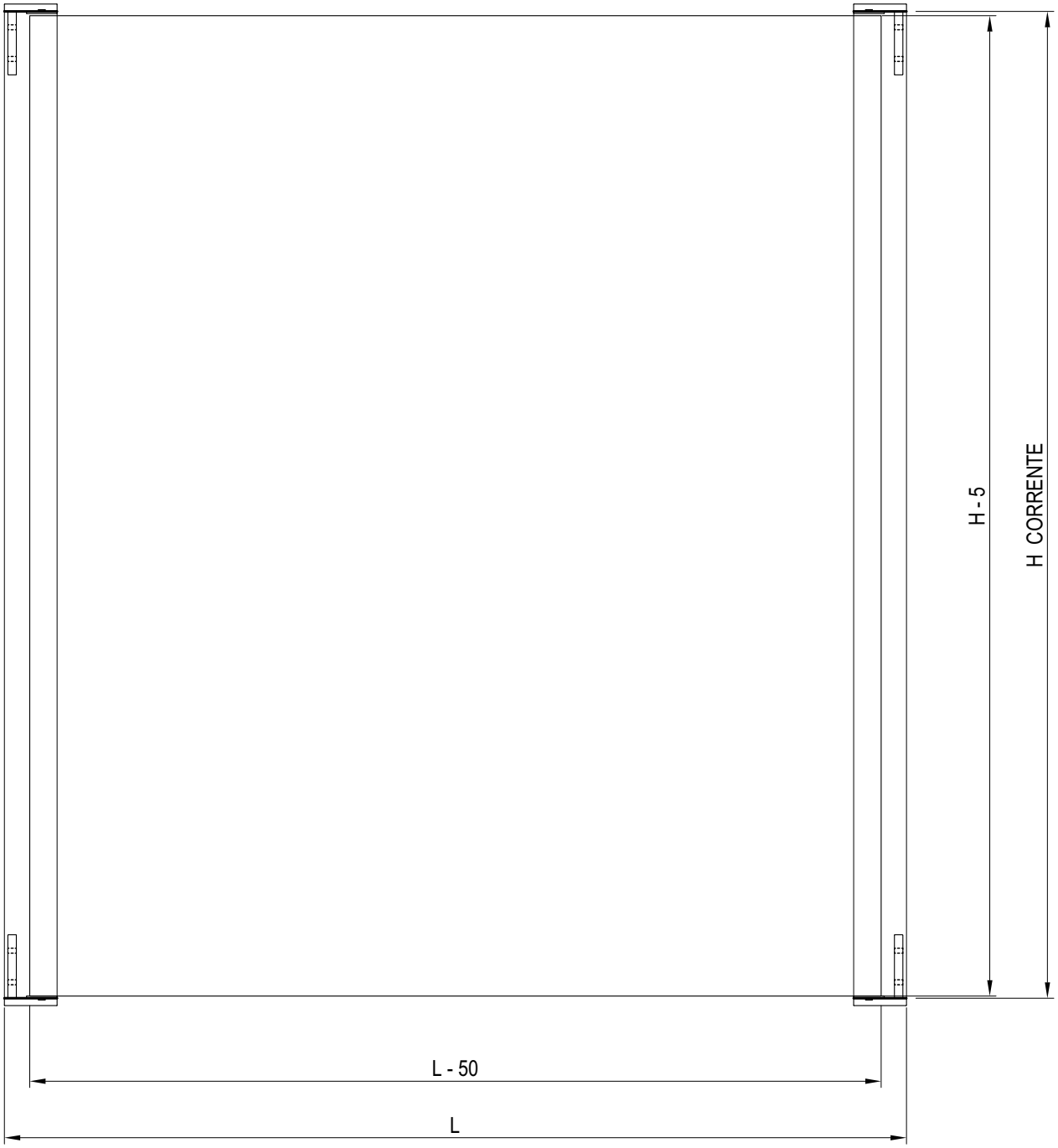

Distinte di taglio delle guarnizioni

Soluzione con correnti dritti

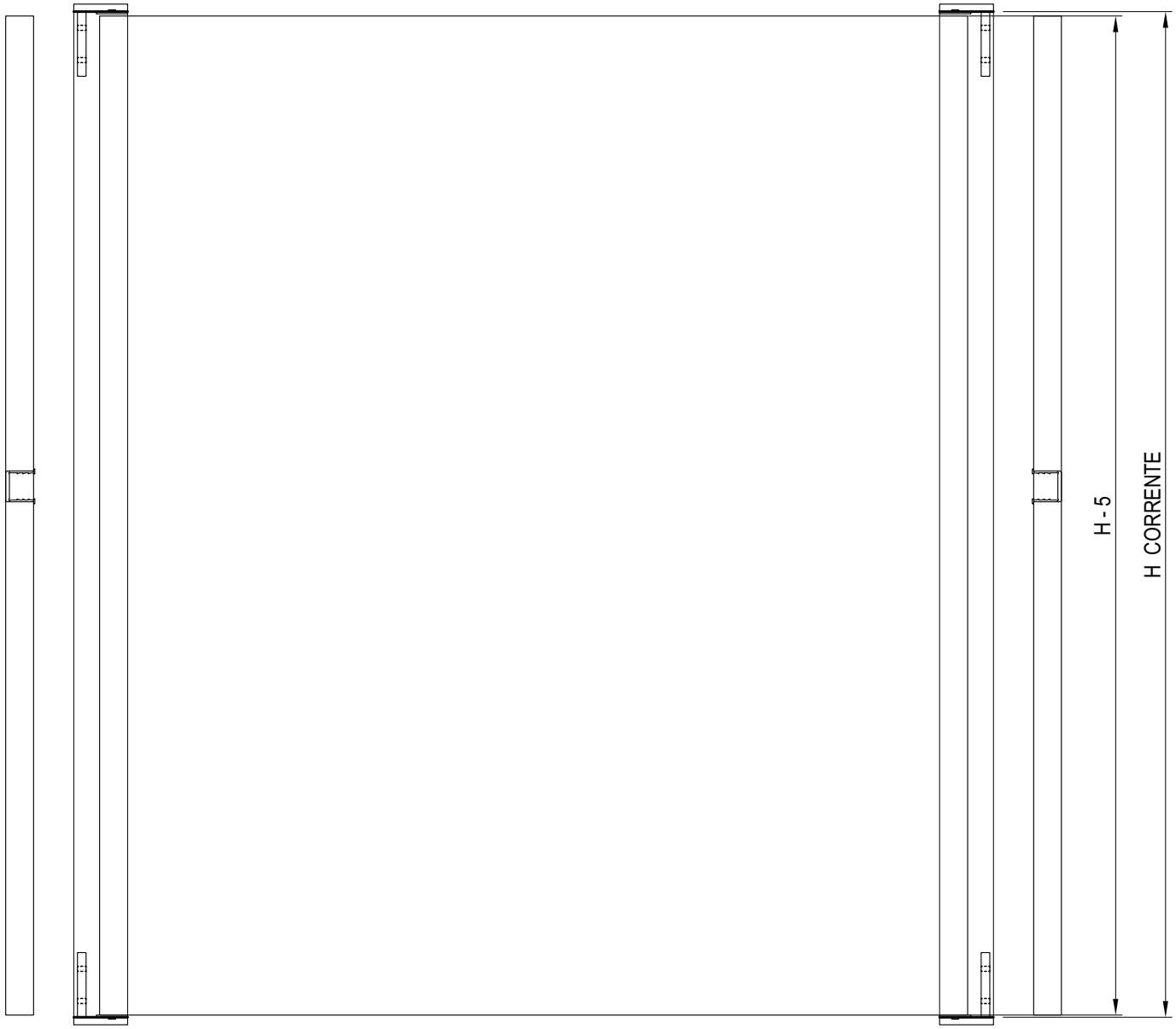

Distinte di taglio dei vetri

Soluzione a 45°
Distinta di taglio delle guarnizioni

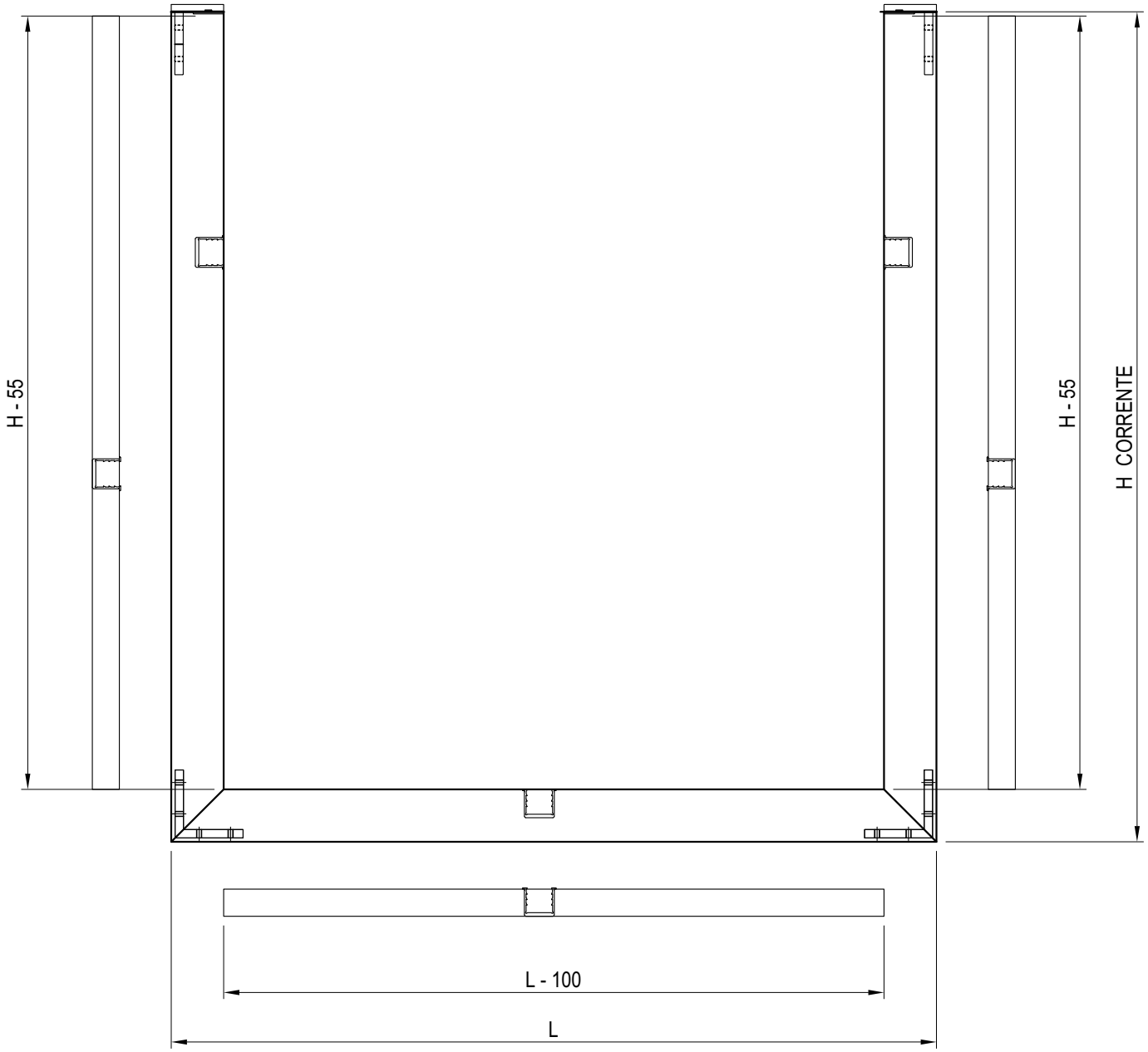

Distinte di taglio dei vetri

Soluzione a 45°
Distinta di taglio del vetro

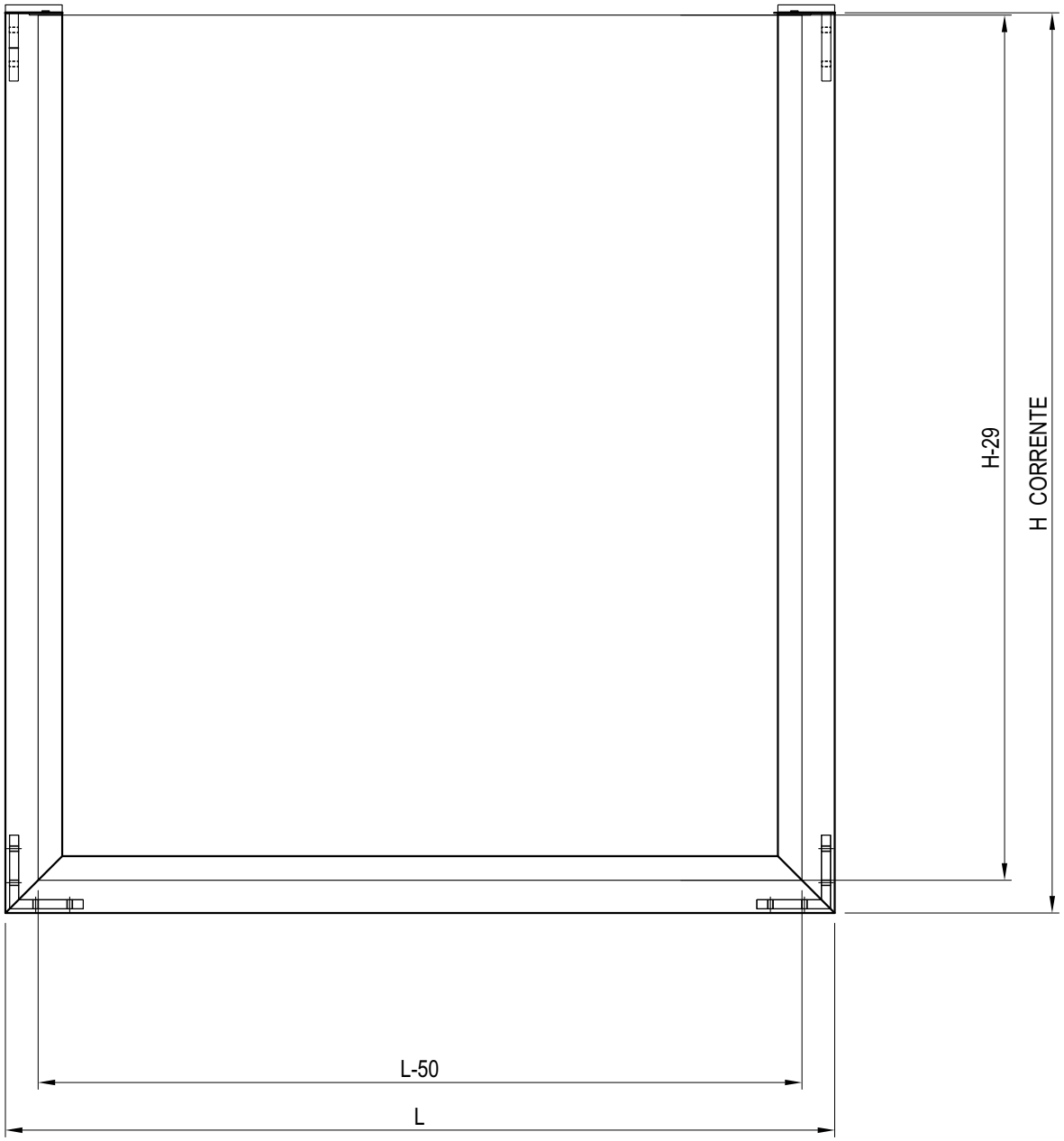

Dimensionamenti correnti dritti

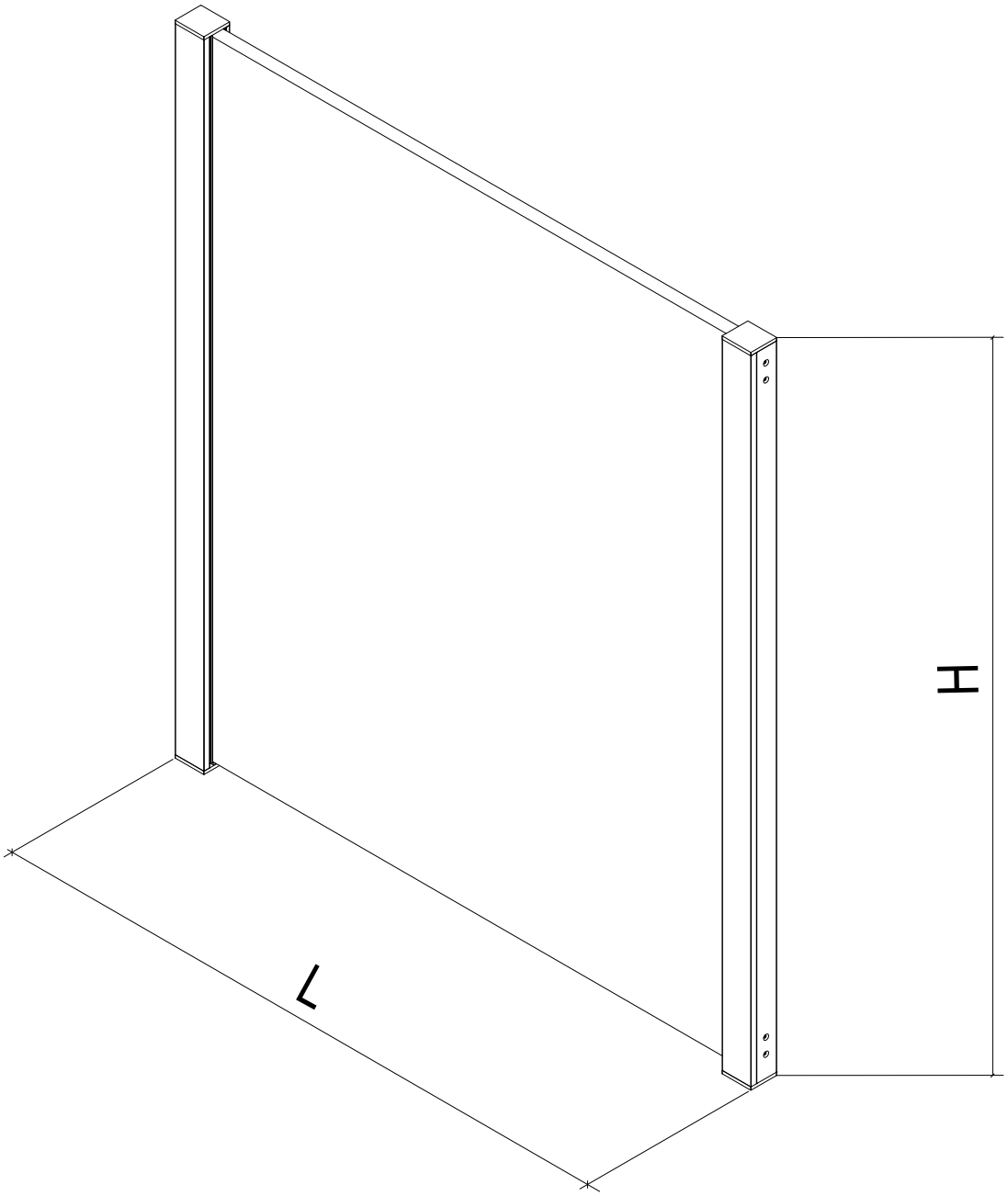

VETRAZIONE	DIMENSIONI LxH	CARICHI
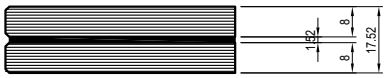	2000 x 1100	1 kN/M
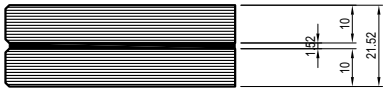	1800 x 1100	2 kN/M
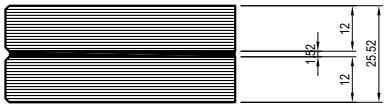	1300 x 1100	3 kN/M

Dimensionamenti correnti a 45°

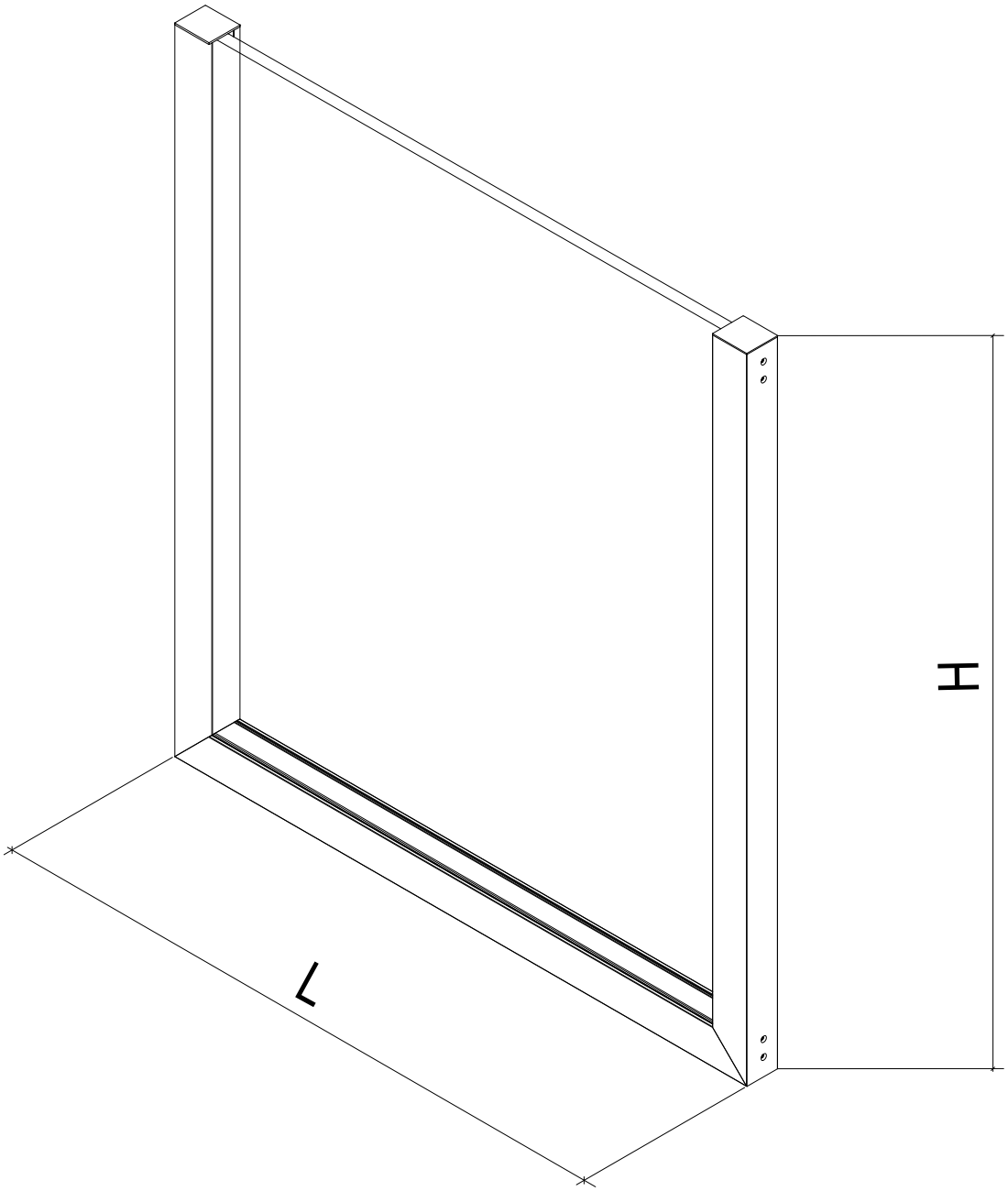

VETRAZIONE	DIMENSIONI LxH	CARICHI
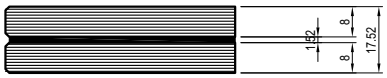	2000 x 1100	1 kN/M
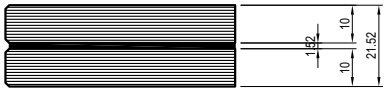	1800 x 1100	2 kN/M
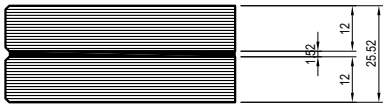	1300 x 1100	3 kN/M

Facciate continue

Finestre e porte a battente

Finestre e porte in Alluminio-Legno

Finestre e porte scorrevoli

Porte interne e pareti divisorie

Sistemi per balconi

Verande

Sistemi oscuranti

Applicazioni fotovoltaiche

Accessori e complementi di design

Finiture e rivestimenti

METRA

METRA S.p.A. Via Stacca,1 - 25050 Rodengo Saiano (BS) Italia
Tel. +39 030 6819.1 - Fax +39 030 6819990
servizioclienti@metra.it - www.metra.it

METRA utilizza per la sua documentazione carta ecologica
e prodotti per la stampa a basso impatto ambientale.

Documentazione METRA
Catalogo tecnico - Sistemi per Balconi
THEATRON JULIET BALCONY Italiano
Data di edizione: 03/2022